ООО "ДорХан"

Домокомплект EFFECT ULTRA 118-2

Технический паспорт серии домокомплектов EFFECT ULTRA

Шифр 2024-EFE118-2_ND

г. Москва
2025

Ведомость проектных чертежей комплекта

Лист	Наименование	Примечание
2	Ведомость проектных чертежей комплекта	
3–9	Спецификация поставки	
10	Объемно–планировочное решение	
11	План опорных пластин	
12	План 1 этажа	
13–15	Варианты фундаментов	
16	Визуализация раскладки панелей и нащельников	
17	Узлы крепления цоколя, общие узлы	
18	Узел бетонного фундамента	
19	Узел рамно–свайного фундамента	
20	Узел дверной стойки	
21	Узел оконного комплекта	
22	Монтажная схема лестницы	

Взам. инв. №

Подп. и дата

Инв. № подл.

Изм.	Кол.уч.	Лист	№док.	Подп.	Дата

EFFECT ULTRA 118–2

Лист 2

Формат А3

Спецификация поставки для бетонного фундамента

Состав комплекта рам

Наименование	Артикул	Эскиз	Характеристика						Количество, шт
			Цвет	Толщина металла профиля и швеллера, мм	Марка металла	Толщина металла угловых элементов, мм	Состав рамы	Толщина утепления и шумоизоляции, мм	
Рама универсальная перекрытия	DHMC106-6-11-0/SB	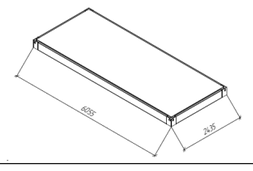	Ral 7016	3	09Г2С	20, 5	ЦСП/ мин.вата/ профлист С8	200	7+0
Рама универсальная лестничная перекрытия	DHMC106-6-12-0/SB	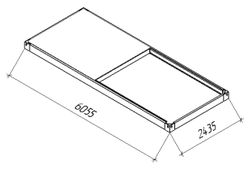	Ral 7016	3	09Г2С	20, 5	ЦСП/ мин.вата/ профлист С8	200	1+0

Состав комплекта панелей

Наименование	Артикул	Эскиз	Характеристика							Количество, база+доп. шт
			Цвет	Структура	Дизайн	Тип утеплителя	Толщина утеплителя, мм	Толщина металла, мм	Марка металла	
Панель стеновая 3520	PS/V-B5-10P3FZ2/W/T11/ W/T11-S100/0.40-S100/0.40/ PRINT24-GLK/SP21-9003	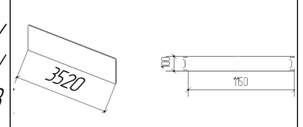	GoldenOak/ Ral 9003	Под дерево/ под дерево	трапеция 50/11/ трапеция 50/11	Пено полиизоцианурат	100	0,4/0,4	08пс	28+1
Панель стеновая 3170	PS/V-B5-10P3FZ2/W/T11/ W/T11-S100/0.40-S100/0.40/ PRINT24-GLK/SP21-9003	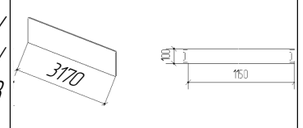	GoldenOak/ Ral 9003	Под дерево/ под дерево	трапеция 50/11/ трапеция 50/11	Пено полиизоцианурат	100	0,4/0,4	08пс	28+1

Состав комплекта металлоконструкций

Наименование	Артикул	Эскиз	Характеристика		Количество, база+доп., шт
			Цвет	Толщина металла, мм	
Стойка угловая	DHMC148-37-1-0	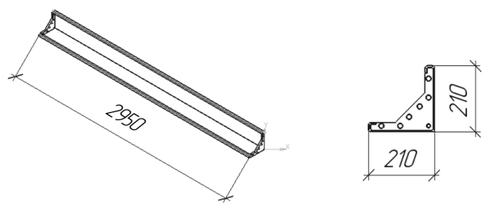	Ral 7016	3,10	32+0
Стойка промежуточная	411-01-001-C	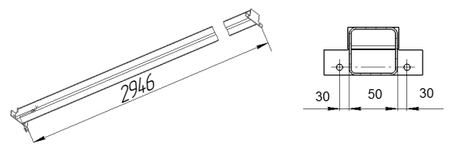	Ral 7016	3,4	4+0
Стойка дверная правая	DHMC148-36-2-0	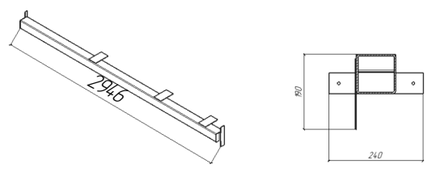	Ral 7016	4	1+0
Стойка дверная левая	DHMC148-36-3-0	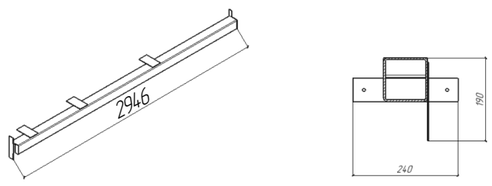	Ral 7016	4	1+0
Вкладыш угловой	DHMC972-15-0-0	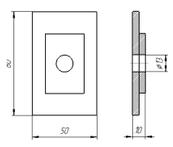	Оцинкованный	5	24+2 шт.
Пластина соединительная	DHMC118-4-0-5	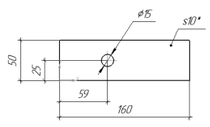	Оцинкованный	10	48+2 шт.

Взам. инв. №

Подп. и дата

Инв. № подл.

Изм.	Кол.уч.	Лист	№док.	Подп.	Дата

EFFECT ULTRA 118-2

Лист 3

Формат А2

Состав комплекта монтажного

Наименование	Артикул	Эскиз	Цвет	Количество, база+доп., шт.
Болт М12	152-1013	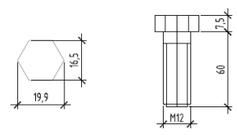	оцинкованный	76+4 шт.
Винт М12	163-1196	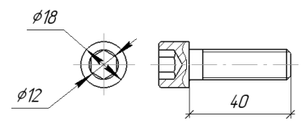	оцинкованный	288+6 шт.
Анкер М12х120	DHA	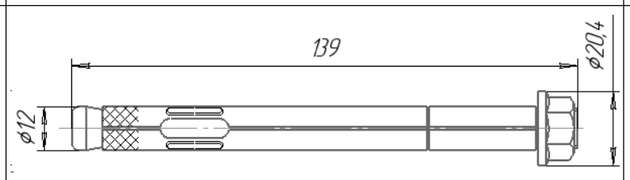	оцинкованный	72+0 шт.
Гровер М12	DHM0304		оцинкованный	416+14 шт.
Гайка М12	153-588	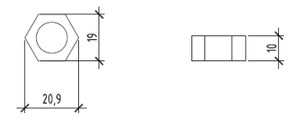	оцинкованный	155+5 шт.
Саморез 5,5х135	164-302	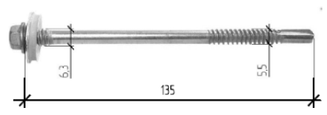	Оцинкованный	354+16 шт.
Саморез 4,2х13	164-880	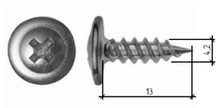	Ral 7016	1560 шт.
Пена монтажная, морозостойкая	МПРК15	 Объем 625 мл	Не окрашенный	14 шт.
Герметик	1398-94	 Объем 300 мл	Не окрашенный	25 шт.
Лента уплотнительная	4167-14	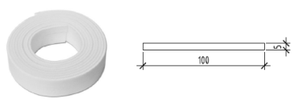	Не окрашенный	200 пог. м
Уплотнитель зазоров	DHMCU4		Не окрашенный	90 пог. м
Мастика	1697-43		Не окрашенный	70 кг.
Штрих-корректор RAL 9003	TUP-RAL 9003	 Объем 10 мл	RAL 9003	1 шт.
Штрих-корректор RAL 8003	TUP-RAL 8003cz	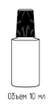 Объем 10 мл	RAL 8003	1 шт.
Штрих-корректор RAL 7016	TUP-RAL 7016	 Объем 10 мл	RAL 7016	1 шт.
Краска аэрозольная RAL 7016	154-158-116		RAL 7016	4 шт.
Уголок опорный	DHMC138-0-0-0	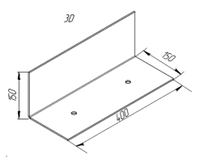	Оцинкованный	30 шт

Взам. инв. №

Подп. и дата

Инв. № подл.

Изм.	Кол.уч.	Лист	№док.	Подп.	Дата

EFFECT ULTRA 118-2

Лист 4

Формат А2

Состав комплекта нащельников

Наименование	Артикул	Эскиз	Характеристика			Количество, база+доп., шт.
			Цвет	Структура	Толщина металла, мм	
Нащельник угловой	SE/V-OC-113-0.40/PLST-7016-(14*45*97*15*15*97*97*15*15*97*45*14)/2500	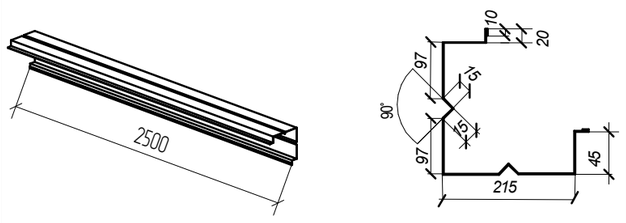	Ral 7016	Под дерево	0,4	11+1
Нащельник парапетный	SE/V-EJ-119-0.70/PLST-7016-(20*45*180*15*15*180*150)/2500	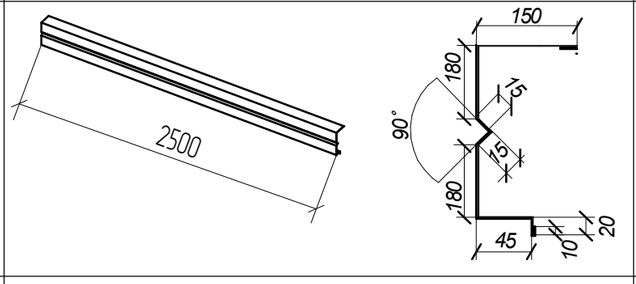	Ral 7016	Под дерево	0,7	14+1
Нащельник цокольный	SE/V-ZS-2-0.40/PLST-7016-(14*44*11)/2500	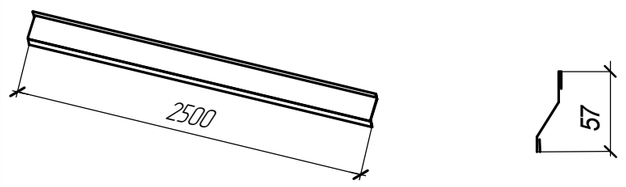	Ral 7016	Под дерево	0,4	14+0
Нащельник деформационный шов	SE/V-B-2-0.40/PLST-7016-(14*45*100*45*14)/2500	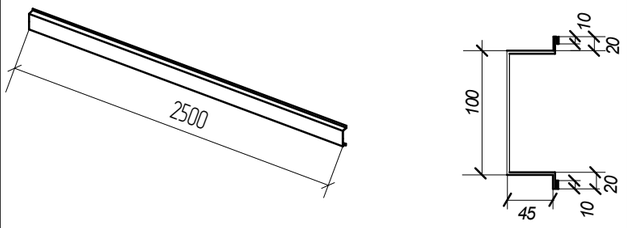	Ral 7016	Под дерево	0,4	14+0
Нащельник п-образный	SE/V-US-1-0.40/PLST-7016-(40*104*40)/2500	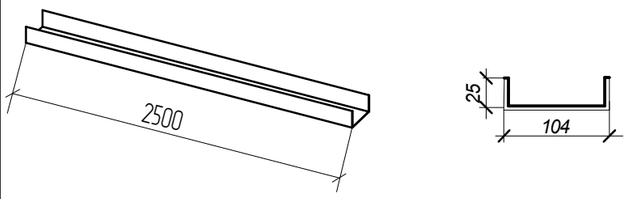	Ral 7016	Под дерево	0,4	27+0
Нащельник стыковой	SE/V-OC-6-0.40/PLST-7016-(31*32/104)/2500	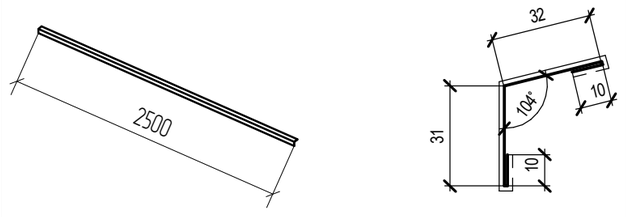	Ral 7016	Под дерево	0,4	1+0

Состав комплекта металлоконструкций лестницы

Наименование	Артикул	Эскиз	Цвет	Количество, шт
Металлоконструкции лестницы	ОПЗ-422-01v3	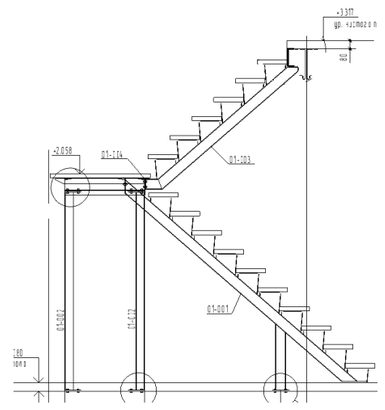	Ral 7016	1

Спецификация поставки с рамно-свайным фундаментом

Состав комплекта рам

Наименование	Артикул	Эскиз	Характеристика						Количество, шт
			Цвет	Толщина металла профиля и швеллера, мм	Марка металла	Толщина металла угловых элементов, мм	Состав рамы	Толщина утепления и шумоизоляции, мм	
Рама универсальная лестничная	DHMC106-6-15-0/SB	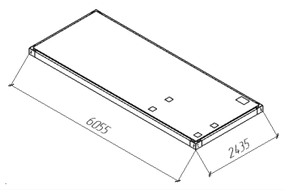	Ral 7016	3	09Г2С	20, 5	ЦСП/ мин.вата/ профлист С8	200	1+0
Рама универсальная лестничная перекрытия	DHMC106-6-12-0/SB	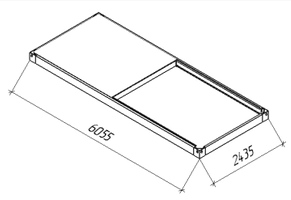	Ral 7016	3	09Г2С	20, 5	ЦСП/ мин.вата/ профлист С8	200	1+0
Рама универсальная перекрытия	DHMC106-6-11-0/SB	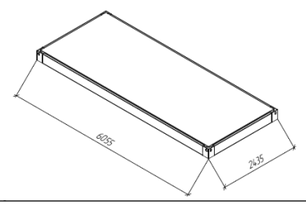	Ral 7016	3	09Г2С	20, 5	ЦСП/ мин.вата/ профлист С8	200	10+0

Состав комплекта панелей

Наименование	Артикул	Эскиз	Характеристика							Количество, база+доп. шт
			Цвет	Структура	Дизайн	Тип утеплителя	Толщина утеплителя, мм	Толщина металла, мм	Марка металла	
Панель стеновая 3520	PS/V-B5-10P3FZ2/w/T11/ W/T11-S100/0.40-S100/0.40/ PRINT24-GLK/SP21-9003	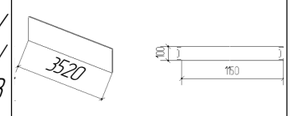	GoldenOak/ Ral 9003	Под дерево/ под дерево	трапеция 50/11/ трапеция 50/11	Пено полиизоцианурат	100	0,4/0,4	08пс	28+1
Панель стеновая 3170	PS/V-B5-10P3FZ2/w/T11/ W/T11-S100/0.40-S100/0.40/ PRINT24-GLK/SP21-9003	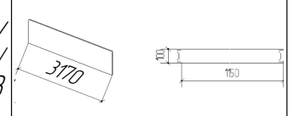	GoldenOak/ Ral 9003	Под дерево/ под дерево	трапеция 50/11/ трапеция 50/11	Пено полиизоцианурат	100	0,4/0,4	08пс	28+1
Панель стеновая 3520	PS/V-B5-10P3FZ2/w/T11/ W/T11-S100/0.40-S100/0.40/ SP24-7016/SP21-9003	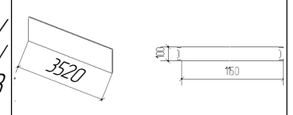	Ral 7016/ Ral 9003	Под дерево/ под дерево	трапеция 50/11/ трапеция 50/11	Пено полиизоцианурат	100	0,4/0,4	08пс	9+1

Состав комплекта металлоконструкций

Наименование	Артикул	Эскиз	Характеристика		Количество, база+доп., шт
			Цвет	Толщина металла, мм	
Стойка угловая	DHMC148-37-1-0	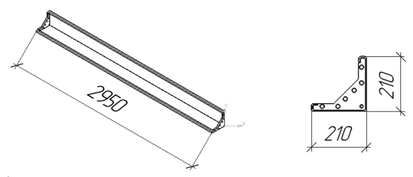	Ral 7016	3,10	32+0
Стойка промежуточная	411-01-001-C	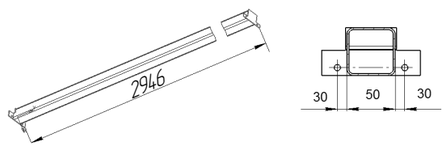	Ral 7016	3,4	4+0
Стойка дверная правая	DHMC148-36-2-0	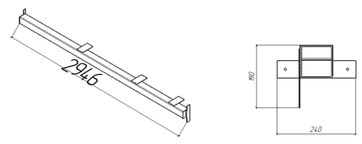	Ral 7016	4	1+0
Стойка дверная левая	DHMC148-36-3-0	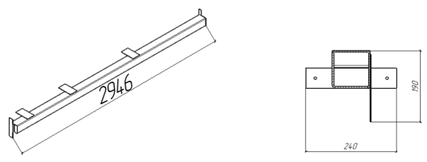	Ral 7016	4	1+0
Вкладыш угловой	DHMC972-15-0-0	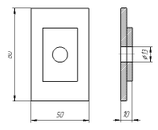	Оцинкованный	5	36+2 шт.
Пластина соединительная	DHMC118-4-0-5	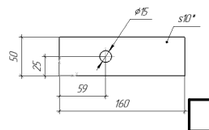	Оцинкованный	10	54+2 шт.

Взам. инв. №

Подп. и дата

Инв. № подл.

Изм.	Колич.	Лист	№док.	Подп.	Дата

EFFECT ULTRA 118-2

Лист 6

Формат А2

Состав комплекта монтажного

Наименование	Артикул	Эскиз	Цвет	Количество, база+доп., шт.
Болт М12	152-1013	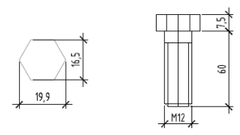	оцинкованный	82+4 шт.
Винт М12	163-1196	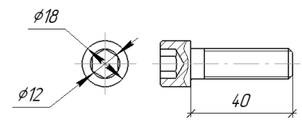	оцинкованный	384+6 шт.
Гровер М12	DHM0304		оцинкованный	516+14 шт.
Гайка М12	153-588	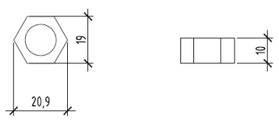	оцинкованный	167+3 шт.
Саморез 5,5х135	164-302	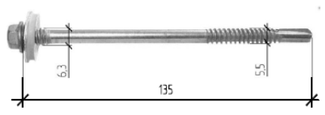	Оцинкованный	450+10 шт.
Саморез 4,2х13	164-880	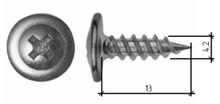	Ral 7016	2120 шт.
Пена монтажная, морозостойкая	МПРК15	 Объем 625 мл	Не окрашенный	14 шт.
Герметик	1398-94	 Объем 300 мл	Не окрашенный	25 шт.
Лента уплотнительная	4167-14	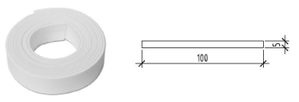	Не окрашенный	240 пог. м
Уплотнитель зазоров	DHMCU4		Не окрашенный	120 пог. м
Мастика	1697-43		Не окрашенный	80 кг.
Штрих-корректор RAL 9003	TUP-RAL 9003	 Объем 10 мл	RAL 9003	1 шт.
Штрих-корректор RAL 8003	TUP-RAL 8003cz	 Объем 10 мл	RAL 8003	1 шт.
Штрих-корректор RAL 7016	TUP-RAL 7016	 Объем 10 мл	RAL 7016	1 шт.
Краска аэрозольная RAL 7016	154-158-116		RAL 7016	4 шт.

Взам. инв. №

Подп. и дата

Инв. № подл.

Изм.	Кол.уч.	Лист	№док.	Подп.	Дата

EFFECT ULTRA 118-2

Лист 7

Формат А2

Состав комплекта нащельников

Наименование	Артикул	Эскиз	Характеристика			Количество, база+доп., шт.
			Цвет	Структура	Толщина металла, мм	
Нащельник угловой	SE/V-OC-113-0.40/PLST-7016-(14*45*97*15*15*97*97*15*15*97*45*14)/2500	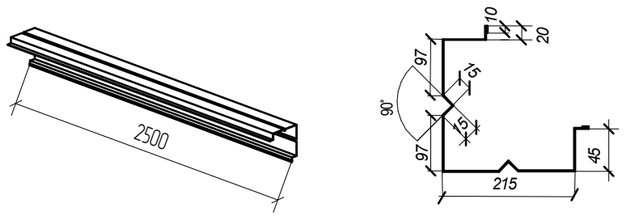	Ral 7016	Под дерево	0,4	13+1
Нащельник парапетный	SE/V-EJ-119-0.70/PLST-7016-(20*45*180*15*15*180*150)/2500	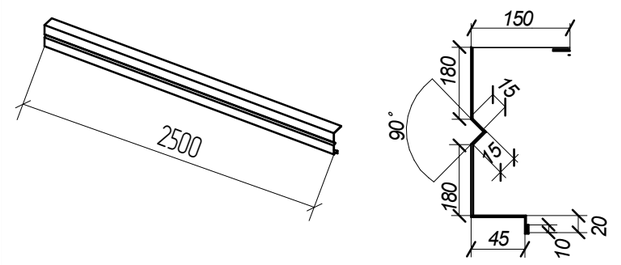	Ral 7016	Под дерево	0,7	14+1
Нащельник цокольный	SE/V-ZS-2-0.40/PLST-7016-(14*44*11)/2500	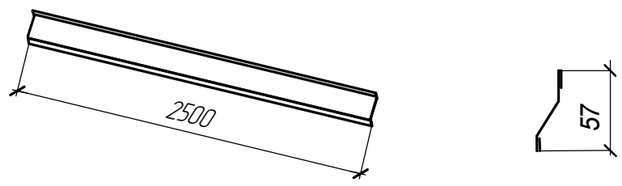	Ral 7016	Под дерево	0,4	14+0
Нащельник деформационный шов	SE/V-B-2-0.40/PLST-7016-(14*45*100*45*14)/2500	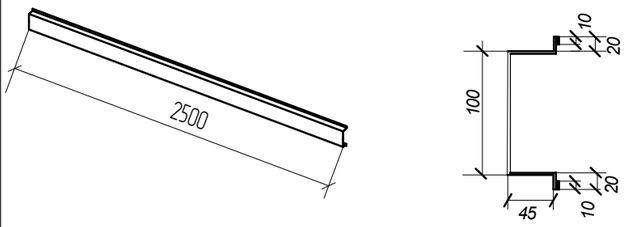	Ral 7016	Под дерево	0,4	27+0
Нащельник п-образный	SE/V-US-1-0.40/PLST-7016-(40*104*40)/2500	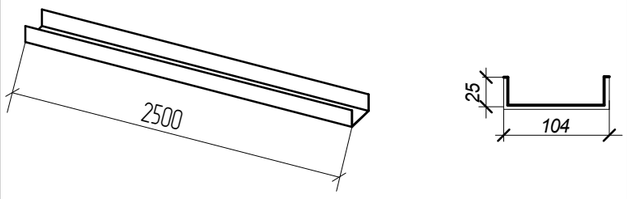	Ral 7016	Под дерево	0,4	27+0
Нащельник стыковой	SE/V-OC-6-0.40/PLST-7016-(31*32/104)/2500	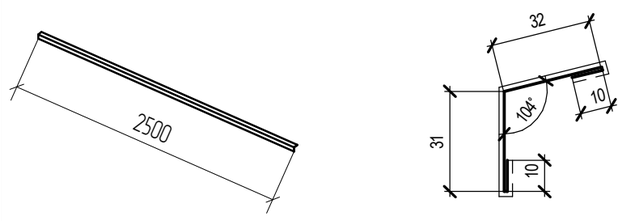	Ral 7016	Под дерево	0,4	1+0

Состав комплекта дверного (Опционально)

Наименование	Артикул	Эскиз	Цвет (снаружи/внутри)	Количество, шт
Комплект дверной	DPPLO-990/2050/9005/WP/L/N DPPLO-990/2050/9005/WP/R/N	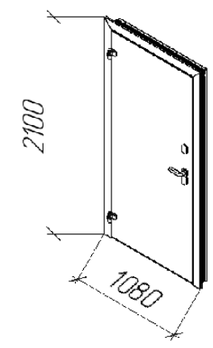	Ral 7016/ Ral 9003	1

Состав комплекта металлоконструкций лестницы

Наименование	Артикул	Эскиз	Цвет	Количество, шт
Металлоконструкции лестницы	ОПЗ-4.22-01v3	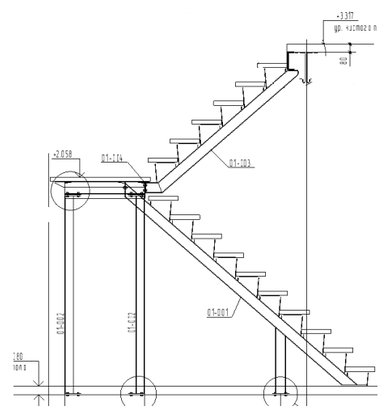	Ral 7016	1

Взам. инв. №

Подп. и дата

Инв. № подл.

Изм.	Кол.уч.	Лист	№док.	Подп.	Дата

EFFECT ULTRA 118-2

Лист 8

Формат А2

Состав комплекта для монтажа окна-EFFECT WINDOW 1 (Опционально)
Габариты окна 2300х4800 (ВхШ)

Наименование	Артикул	Эскиз	Характеристика		Количество, шт
			Цвет	Толщина металла, мм	
Стойка промежуточная	411-01-001-С	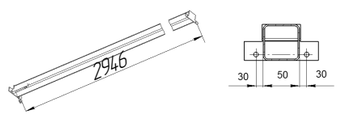	RAL 7016	3, 4	2
Профиль усиления 50х50, L=5000	411-01-002-С	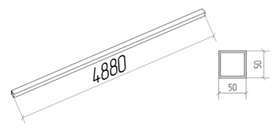	RAL 7016	3	2
Закладная деталь	411-01-003-С	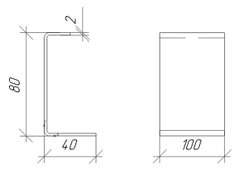	Оцинкованный	2	22
Уголок оконный	DHMC138-0-0-1	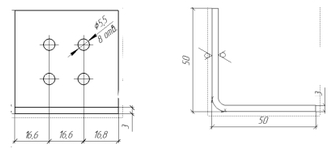	RAL 7016	3	4
Фасонный элемент/Воронеж/Нащельник/ (20*25*100*25*20)/ t=2500/t=0.40/ WithoutCoating-WC	SE/V-B-10-0.40/PLST-7016-(20*25*100*25*20)/2500	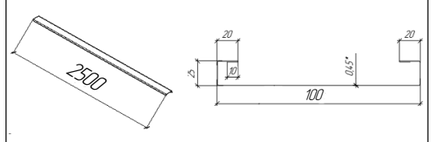	RAL 7016	0.4	6
Фасонный элемент/Воронеж/Нащельник/ (12*10*20*56*20*10*12)/ t=2500/t=0.70/ WithoutCoating-WC	SE/V-B-15-0.70/WC-WC-(12*10*20*56*20*10*12)/2500	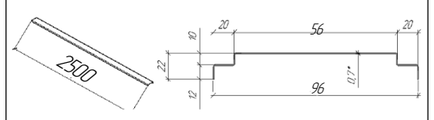	Оцинкованный	0.7	1
Саморез 5,5х135	164-302	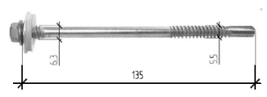	Оцинкованный	-	26
Саморез 4,2х13	164-880	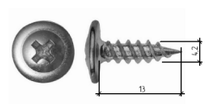	Ral 7016	-	140
Саморез 6,3х25	14019	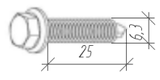	Оцинкованный	-	32
Саморез 5,5х76	164-51	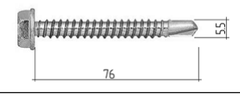	Оцинкованный	-	22

Состав комплекта для монтажа окна-EFFECT WINDOW 2 (Опционально).
Габариты окна 2300х2300 (ВхШ)

Наименование	Артикул	Эскиз	Характеристика		Количество, шт
			Цвет	Толщина металла, мм	
Фасонный элемент/Воронеж/Нащельник/ (20*25*100*25*20)/ t=2500/t=0.40/ WithoutCoating-WC	SE/V-B-10-0.40/PLST-7016-(20*25*100*25*20)/2500	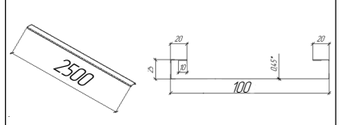	RAL 7016	0.4	4
Фасонный элемент/Воронеж/Нащельник/ (12*20*10*56*10*20*12)/ t=2500/t=0.70/ WithoutCoating-WC	SE/V-B-15-0.70/WC-WC-(12*20*10*56*10*20*12)/2500	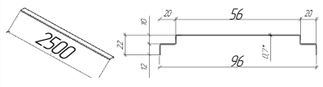	Оцинкованный	0.7	1
Саморез 4,2х13	164-880	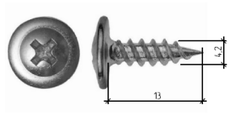	Ral 7016	-	88
Саморез 5,5х76	164-51	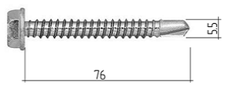	Оцинкованный	-	12
Закладная деталь	411-01-003-С	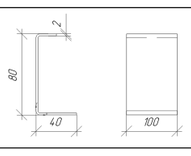	Оцинкованный	2	12

Взам. инв. №

Подп. и дата

Инв. № подл.

Изм.	Колич.	Лист	№док.	Подп.	Дата

EFFECT ULTRA 118-2

Лист 9

Формат А2

Объемно-планировочное решение

Общие данные

Домокомплект EFFECT ULTRA 118-2 предназначен для установки в I- IV снеговых районах, I-VI ветровых районах в соответствие с СП20.13330.2016, с сейсмичностью района строительства не более 8 баллов по СП 14.13330.2018, для нормальных температурно-влажностных условий.
Расчётное значение веса снегового покрова для IV снегового района по СП20.13330.2016 – 280 кг/м2 ,
Нормативное значение ветрового давления для VI ветрового района по СП20.13330.2016 – 0,73кПа (73кг/м2),
Сейсмичность площадки строительства – 8 баллов,
Класс сооружения – КС-2,
Степень огнестойкости здания – IV,
Класс конструктивной пожарной опасности – С1,
Уровень ответственности конструкций – нормальный,
Степень агрессивного воздействия среды – неагрессивная.
Масса домокомплекта для бетонного фундамента – 12 271,067
Масса домокомплекта для рамно-свайного фундамента – 16 664,549

Конструктивные решения

Несущей конструкцией домокомплекта является стальной каркас. Угловые стойки и рамы каркаса выполнены из холоднокатанных профилей из стали марки 09Г2С.
Перед нанесением краски на стальную поверхность выполнить общую очистку ее от грязи, пыли, масла, затем обезжиривание и дробеструйная очистка до степени 2 по ГОСТ9402-2004.
Нарушенные при монтаже участки антикоррозионного покрытия должны быть восстановлены.

Убирать, изменять, перемещать основные и второстепенные несущие конструкции каркаса домокомплекта не допускается.

Кровля домокомплекта – неэксплуатируемая.

Изменять технические решения, указанные в паспорте домокомплекта, без согласования с производителем домокомплекта, не допускается.

Указания по монтажу

Монтаж и установку домокомплекта выполнять в соответствии с "Инструкцией по монтажу домокомплектов Effect ULTRA "

1. Каркас домомокплекта EFFECT ULTRA 118-2 представляет из себя двухэтажный корпус, размером в плане 9,770 х 6,055м.
Устойчивость и геометрическая неизменяемость домокомплекта обеспечивается:
- в поперечном направлении – конструкциями несущих рам;
- в продольном направлении – конструкциями несущих рам;

Изготовление и монтаж конструкций производить в соответствии с требованиями:
- ГОСТ 23118-2019 "Конструкции стальные строительные. Общие технические условия",
- ГОСТ Р 58760-2019 "Здания мобильные (инвентарные). Общие технические условия",
- СП 53-101 98 "Изготовление и контроль качества стальных строительных конструкций",
- СП 70.13330.2012 "Несущие и ограждающие конструкции",

Материал металлоконструкций домокомплекта:
- С345-5 по ГОСТ 27772-2015 – все элементы

2. Соединение конструкций
Все заводские соединения сварные. Монтажные соединения на высокопрочных болтах по ГОСТ Р 52644-2006 и болтах нормальной точности по ГОСТ 7798-70*.
3. Ограждающие конструкции
В проекте использованы стеновые панели толщиной 100 мм.
Схема раскладки стеновых панелей – вертикальная.
А. Рама универсальная перекрытия:
Сборка (сверху вниз):
- Цементно-стружечная плита, толщиной 20 мм;
- Паро-гидроизоляция;
- тип утеплителя: минеральная плита, толщина утеплителя 200 мм;
- Паро-гидроизоляция;
- Профлист С8 толщиной 0,5мм с полимерным покрытием, цвет по каталогу Ral 9003

Б. Рама универсальная перекрытия:
Сборка (сверху вниз):
- Цементно-стружечная плита, толщиной 20 мм
- Паро-гидроизоляция;
- тип шумоизоляции: минеральная плита, толщина утеплителя 200 мм;
- Паро-гидроизоляция;
- Профлист С8 толщиной 0,5мм с полимерным покрытием, цвет по каталогу Ral 9003

В. Рама универсальная перекрытия:
Сборка (сверху вниз):
- Цементно-стружечная плита, толщиной 20 мм;
- Паро-гидроизоляция;
- тип утеплителя: минеральная плита, толщина утеплителя 200 мм;
- Паро-гидроизоляция;
- Профлист С8 толщиной 0,5мм с полимерным покрытием, цвет по каталогу Ral 9003

Все работы производить в соответствии с главой ч.1 СНиП 12-03-2001 и ч.2 СНиП 12-04-2002 Безопасность труда в строительстве.
4. Покрытие металлоконструкций домокомплекта:
Порошковое цвет по каталогу RAL 7016. Общая толщина не менее 60 мкм.
Проект антикоррозионной, противопожарной защиты в комплект поставки не входят.
Дополнительных требований по приведенной толщине элементов не назначается.

Инв. № подл. | Подп. и дата | Взам. инв. №

Изм.	Кол.уч.	Лист	№док.	Подп.	Дата	EFFECT ULTRA 118-2	Лист 10

Формат А1

Схема расстановки стоек М(1:25)
План на отм. 0,000

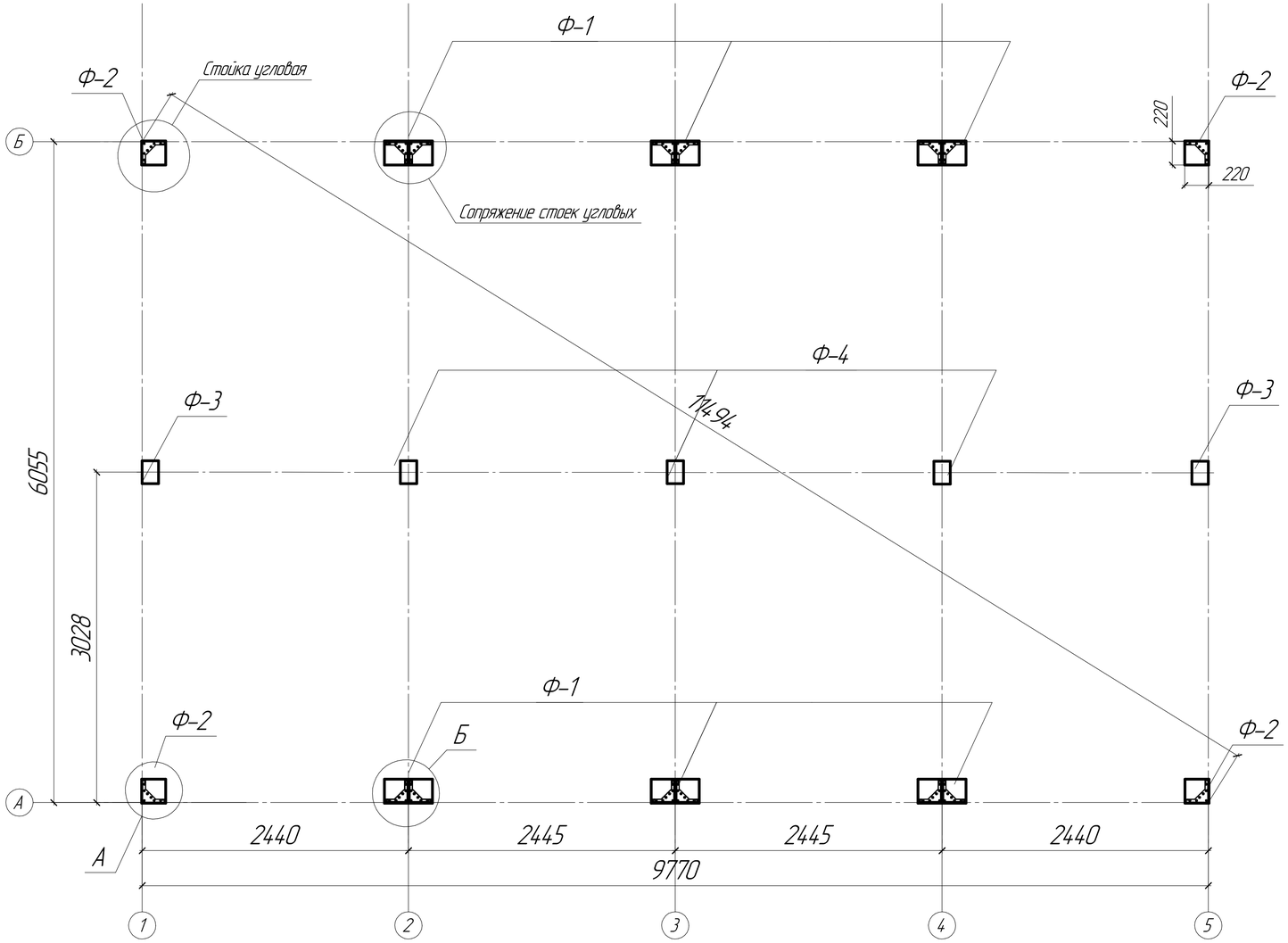

Ф-2

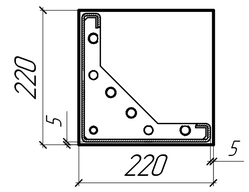

Ф-1

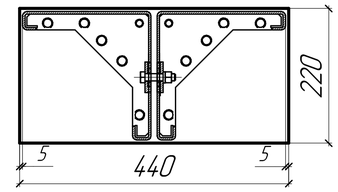

Ф-3

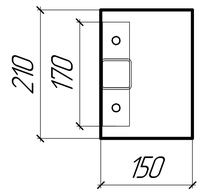

Ф-4

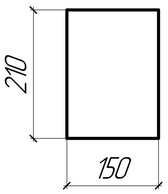

Ведомость опорных площадок

№ позиции	Наименование	Кол-во
1	Опорная площадка Ф-1 (440х220)	6
2	Опорная площадка Ф-2 (220х220)	4
3	Опорная площадка Ф-3 (150х210)	2
4	Опорная площадка Ф-4 (150х210)	3

	Постоянные и кратковременные нагрузки						Сейсмикаческие нагрузки				
	N, тс		Mx, тс*м	My, тс*м	Qx, тс	Qy, тс	N, тс	Mx, тс*м	My, тс*м	Qx, тс	Qy, тс
	max	min									
Ф-1	9,5	2,3	3,5	2,0	1,1	2,0	0,7	1,2	1,4	0,9	0,6
Ф-2	4,0	0,7	-	-	0,6	0,7	0,6	-	-	0,1	0,2
Ф-3	4,5	0,7	-	-	-	-	0,3	-	-	-	-
Ф-4	3,0	0,9	-	-	-	-	0,1	-	-	-	-

При расчете фундамента массу конструкций для домкомплекта без нижней рамы принять – 11,2т усилия. Расчет по сварке принять 7,5см2, т.е. шва 5мм длиной 21см (пластина не меньше стойки) – 10,5см2 – достаточно с запасом.
Остальные нагрузки и воздействия принять по СП 20.133330.2016 "Нагрузки и воздействия".

В местах опирания блоков домокомплекта необходимо предусмотреть стальные закладные опорные площадки из стального листа, толщиной не менее 8мм, для крепления блоков домокомплекта с помощью сварных соединений.
Сварные соединения необходимо защитить лакокрасочным покрытием.
Стальные закладные подготавливаются в процессе изготовления фундамента.

Инв. № подл. | Подп. и дата | Взам. инв. №

Изм.	Кол.уч.	Лист	№док.	Подп.	Дата	EFFECT ULTRA 118-2	Лист 11

Формат А1

EFFECT ULTRA 118-2 М(1:40)
План 1 этажа

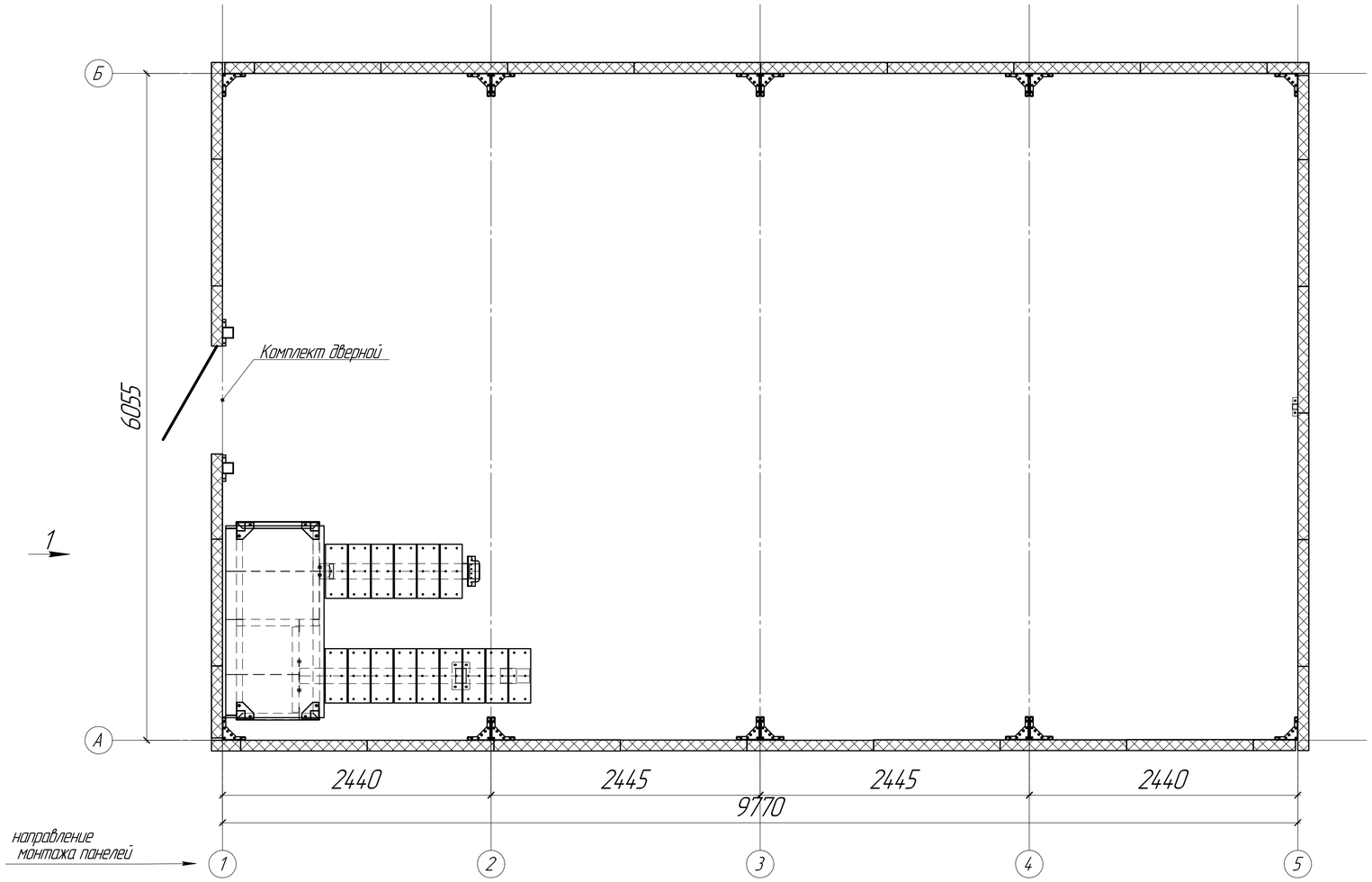

2

* Окна, внутренние перегородки и внутренняя отделка не входят в комплект поставки

Согласовано с заказчиком _____

Технико-экономические показатели
Площадь застройки 59,16 м²
Общая площадь здания 118,31 м²

Инв. № подл. | Подп. и дата | Взам. инв. №

Изм.	Кол.уч.	Лист	№док.	Подп.	Дата	EFFECT ULTRA 118-2	Лист 12

Формат А1

Рамно-свайный фундамент

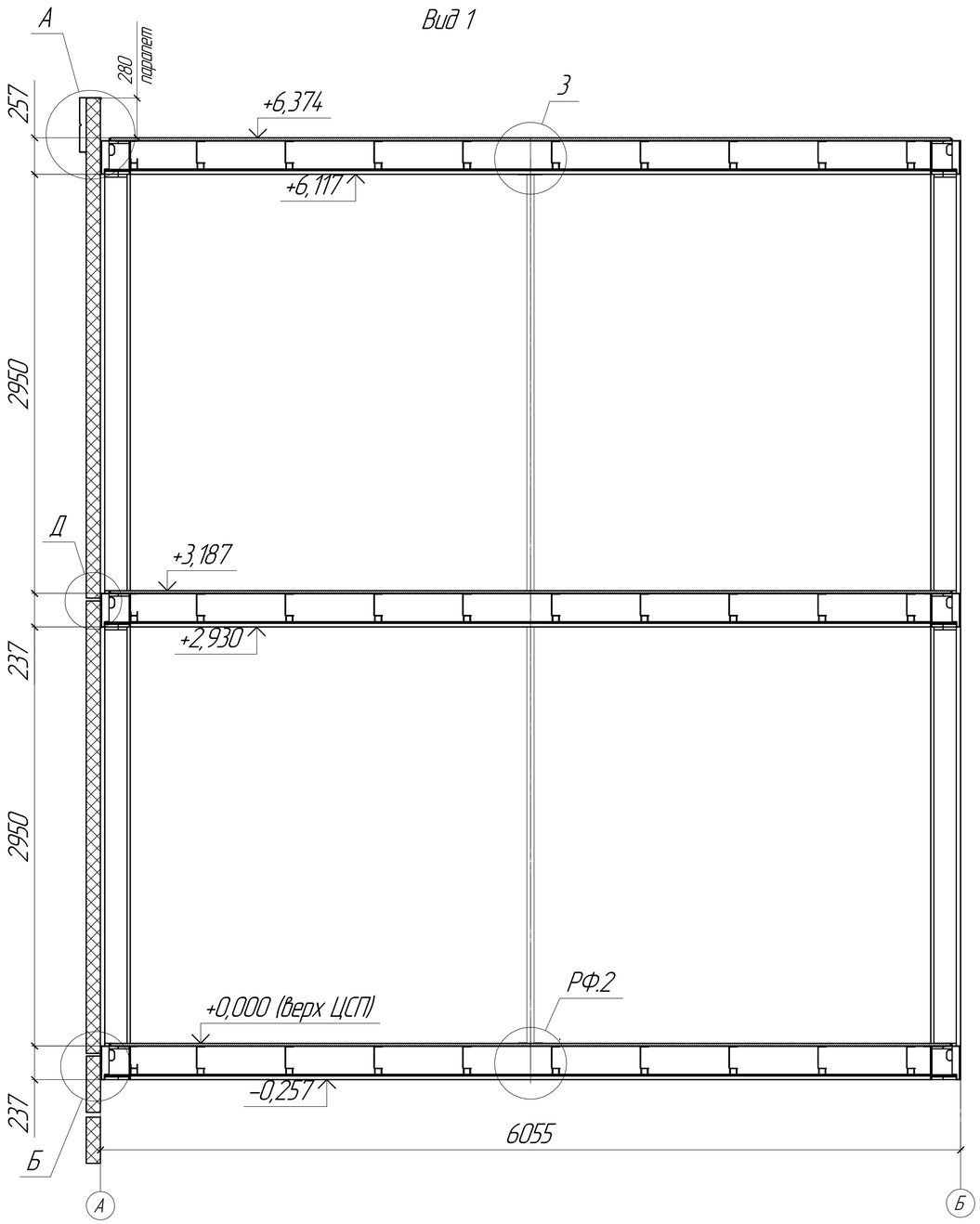

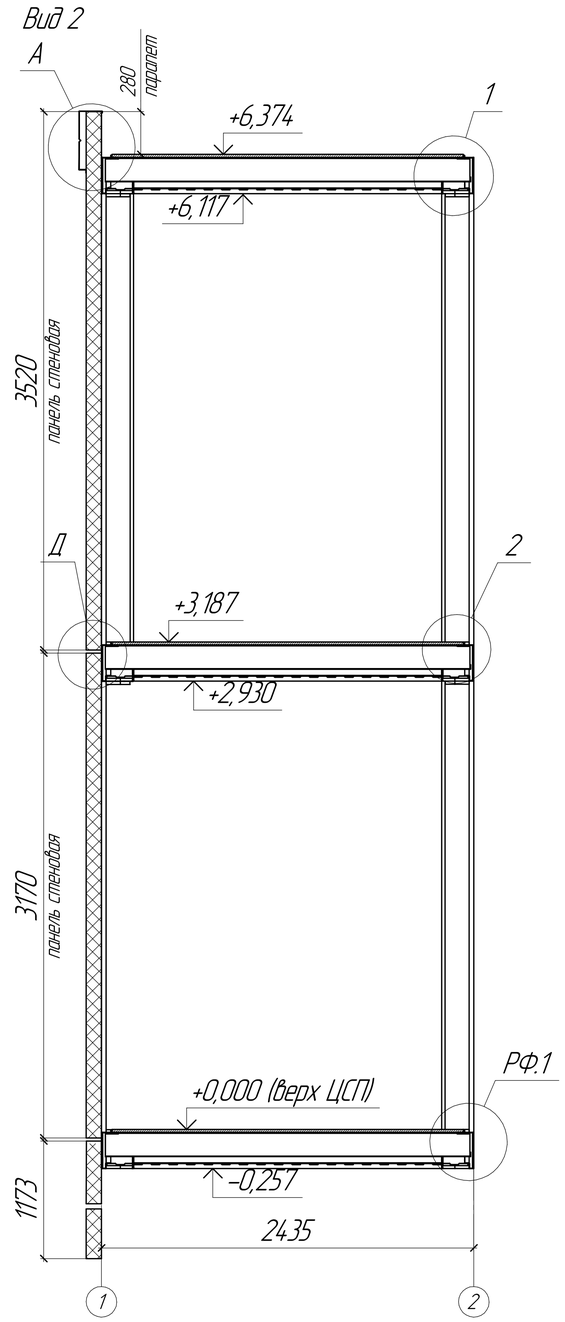

Изм.	Кол.уч.	Лист	№док.	Подп.	Дата	EFFECT ULTRA 118-2	Лист 13

Формат А1

Инв. № подл. | Подп. и дата | Взам. инв. №

Бетонный фундамент
(бетонная плита в габаритах рамы)

Вид 1

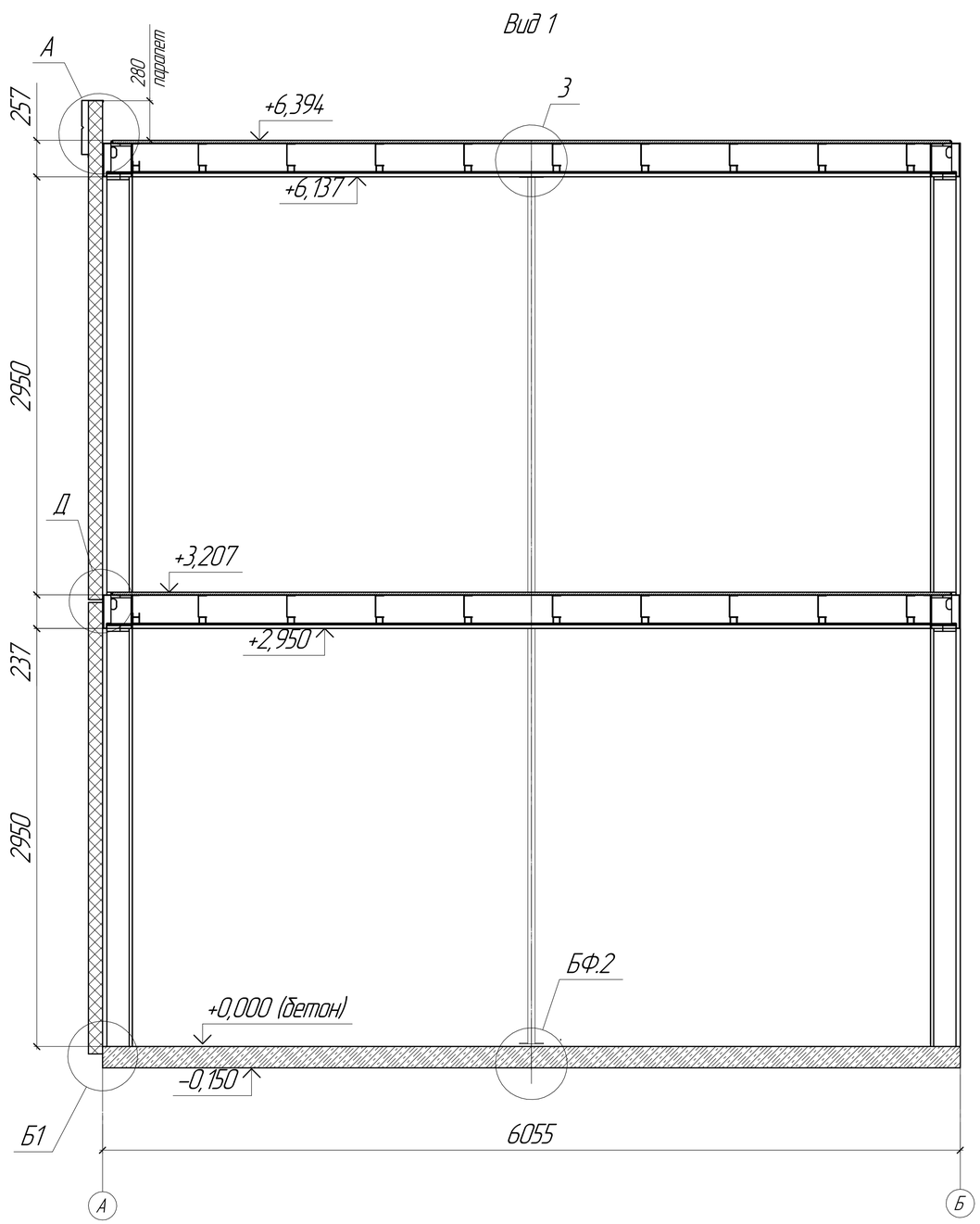

Вид 2

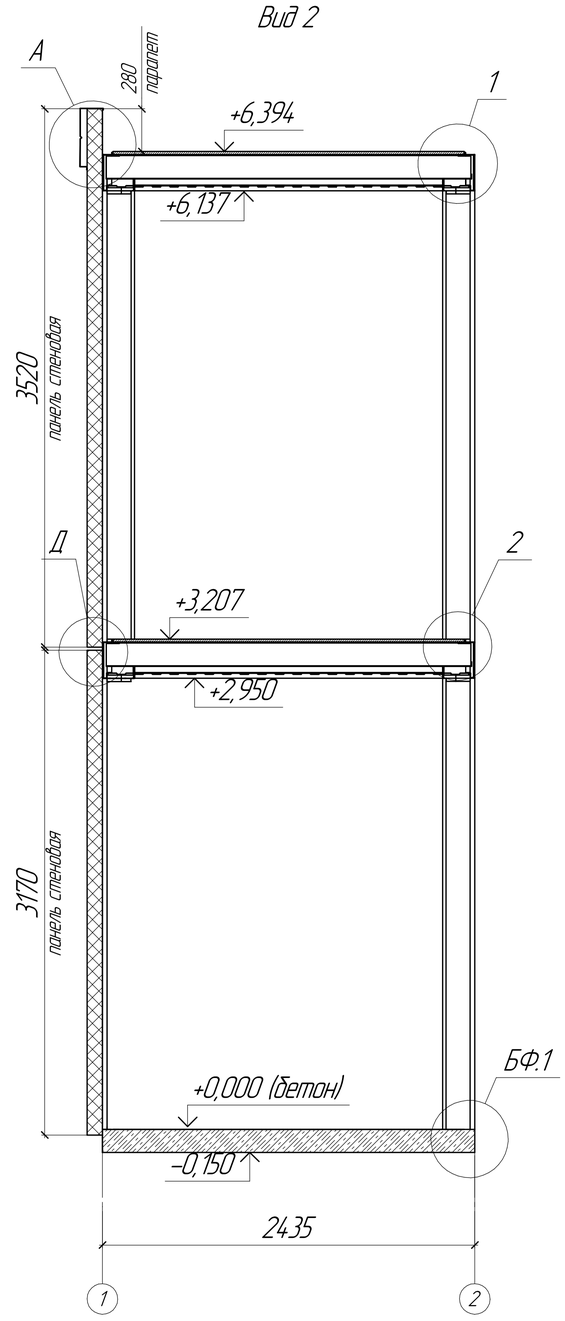

Изм.	Кол.уч.	Лист	№док.	Подп.	Дата	EFFECT ULTRA 118–2	Лист 14

Инв. № подл. | Подп. и дата | Взам. инв. №

Формат А1

Бетонный фундамент
(бетонная плита выходит за габариты рамы)

Вид 1

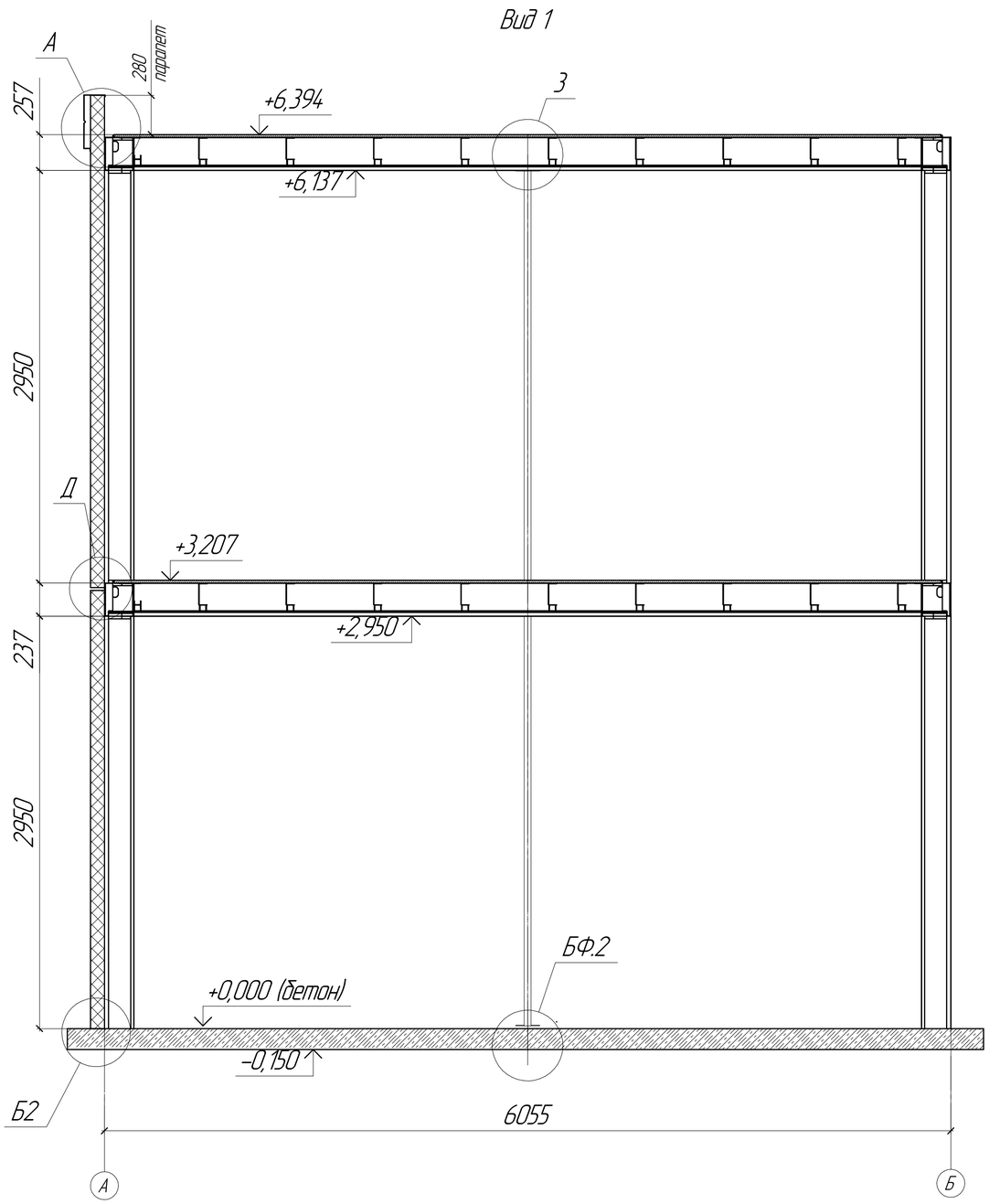

Вид 2

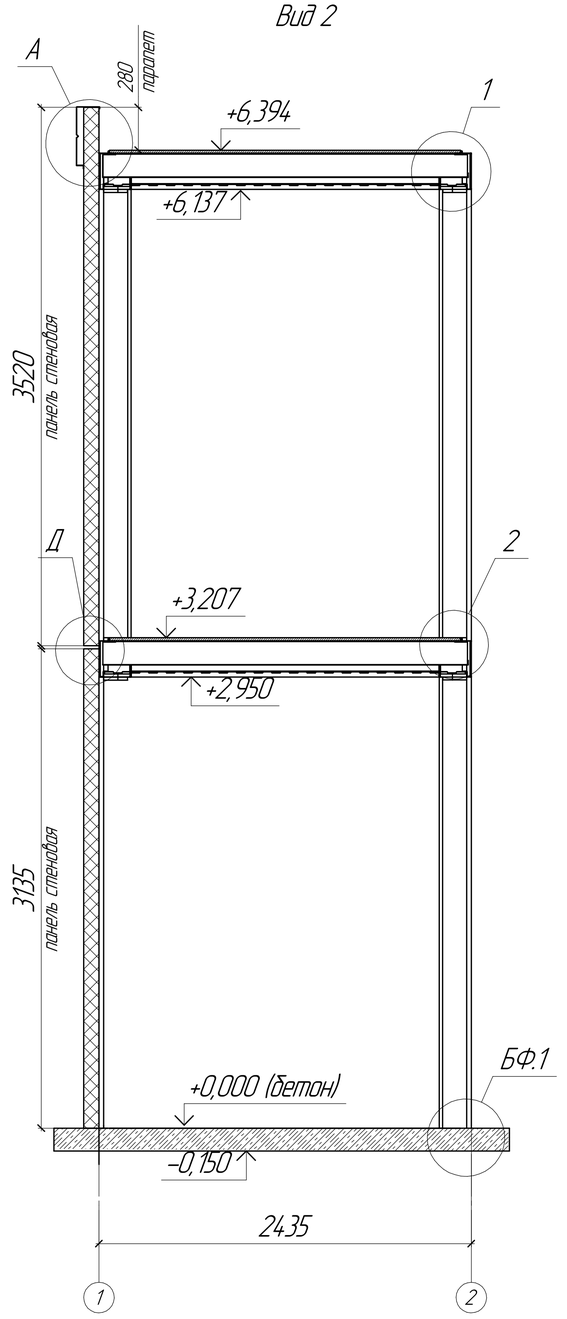

Изм.	Колич.	Лист	№док.	Подп.	Дата	EFFECT ULTRA 118-2	Лист 15

Формат А1

Взам. инв. №

Подп. и дата

Инв. № подл.

Узлы крепления цоколя

Узел Б

Рамно-свайный фундамент

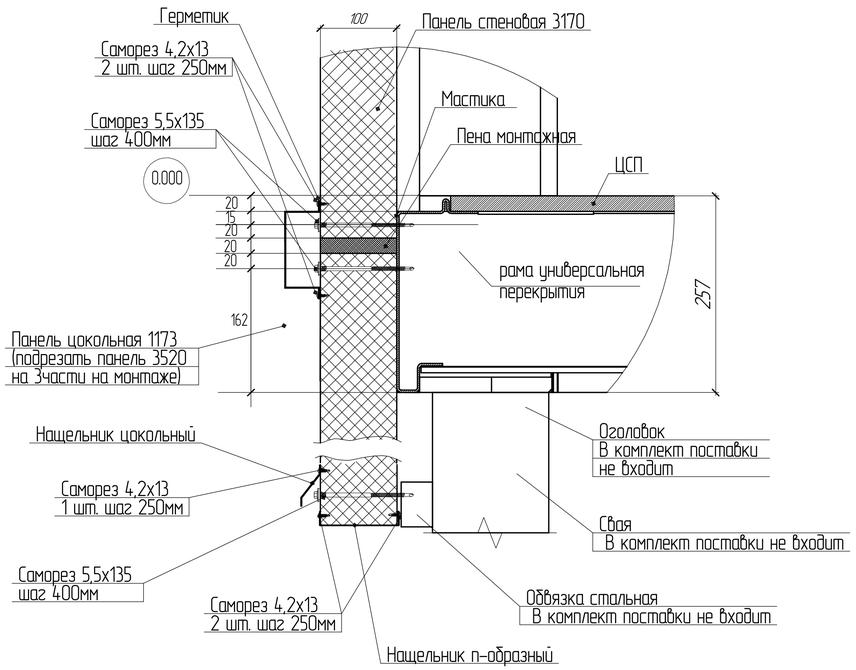

Узел Б1

Бетонный фундамент
(бетонная плита в габаритах рамы)

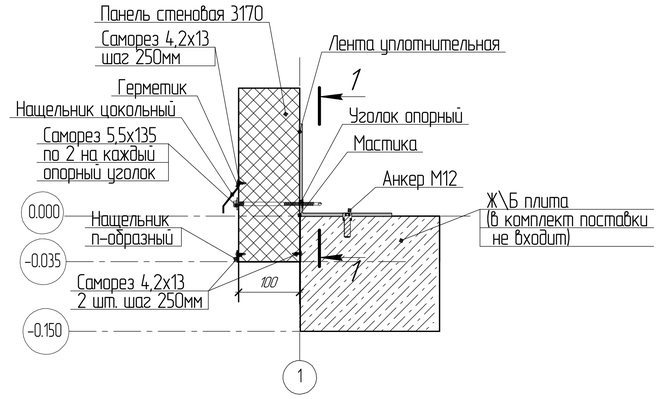

1-1

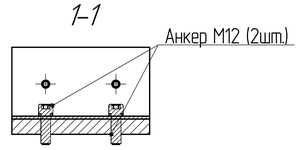

Узел Б2

Бетонный фундамент
(бетонная плита больше габаритов рамы)

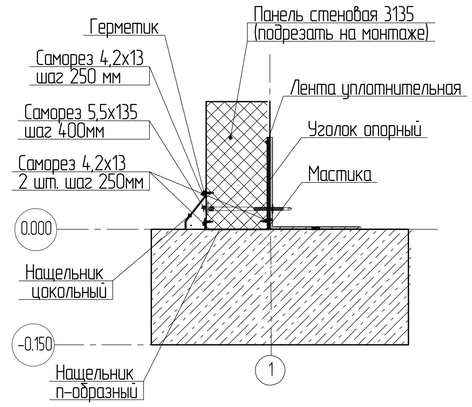

Узел Д

Узел стыковки панелей

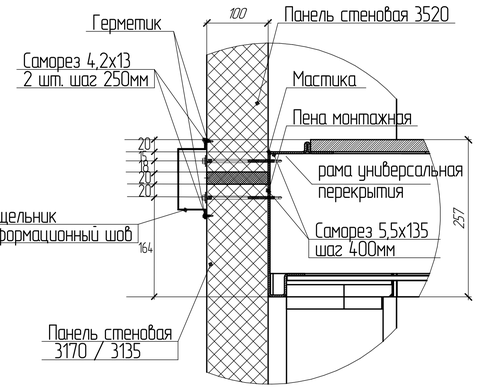

Общие узлы крепления

Узел А

Узел парапета

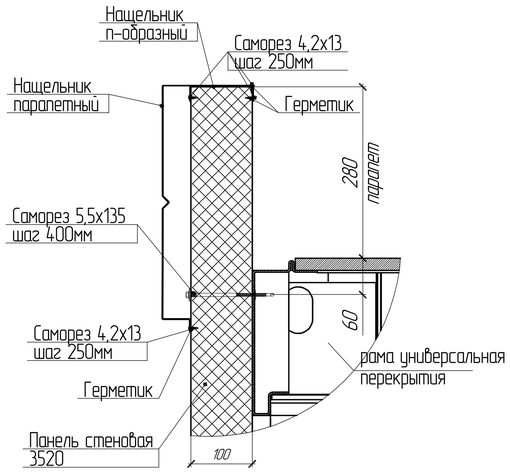

Узел В

Узел внутреннего угла

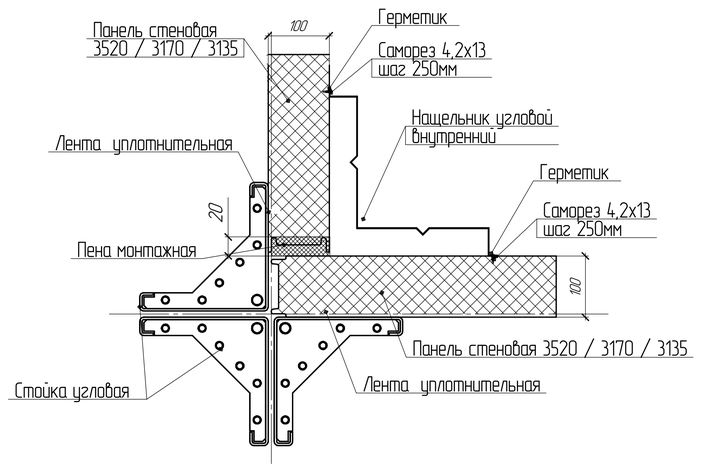

Узел Г

Узел наружного угла

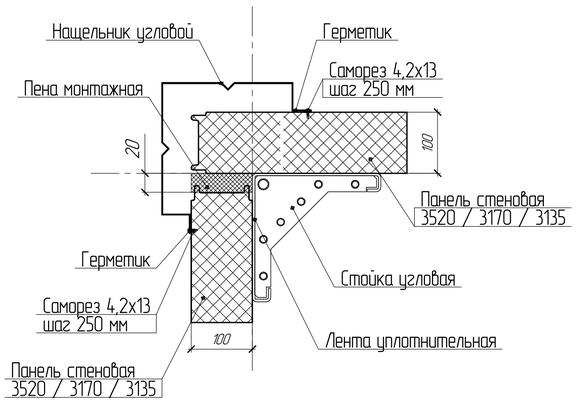

Взам. инв. №

Подп. и дата

Инв. № подл.

Изм.	Колич.	Лист	№док.	Подп.	Дата	EFFECT ULTRA 118-2	Лист 16

Формат А1

Визуализация раскладки панелей и нащельников

Визуализация раскладки панелей и нащельников при бетонном фундаменте

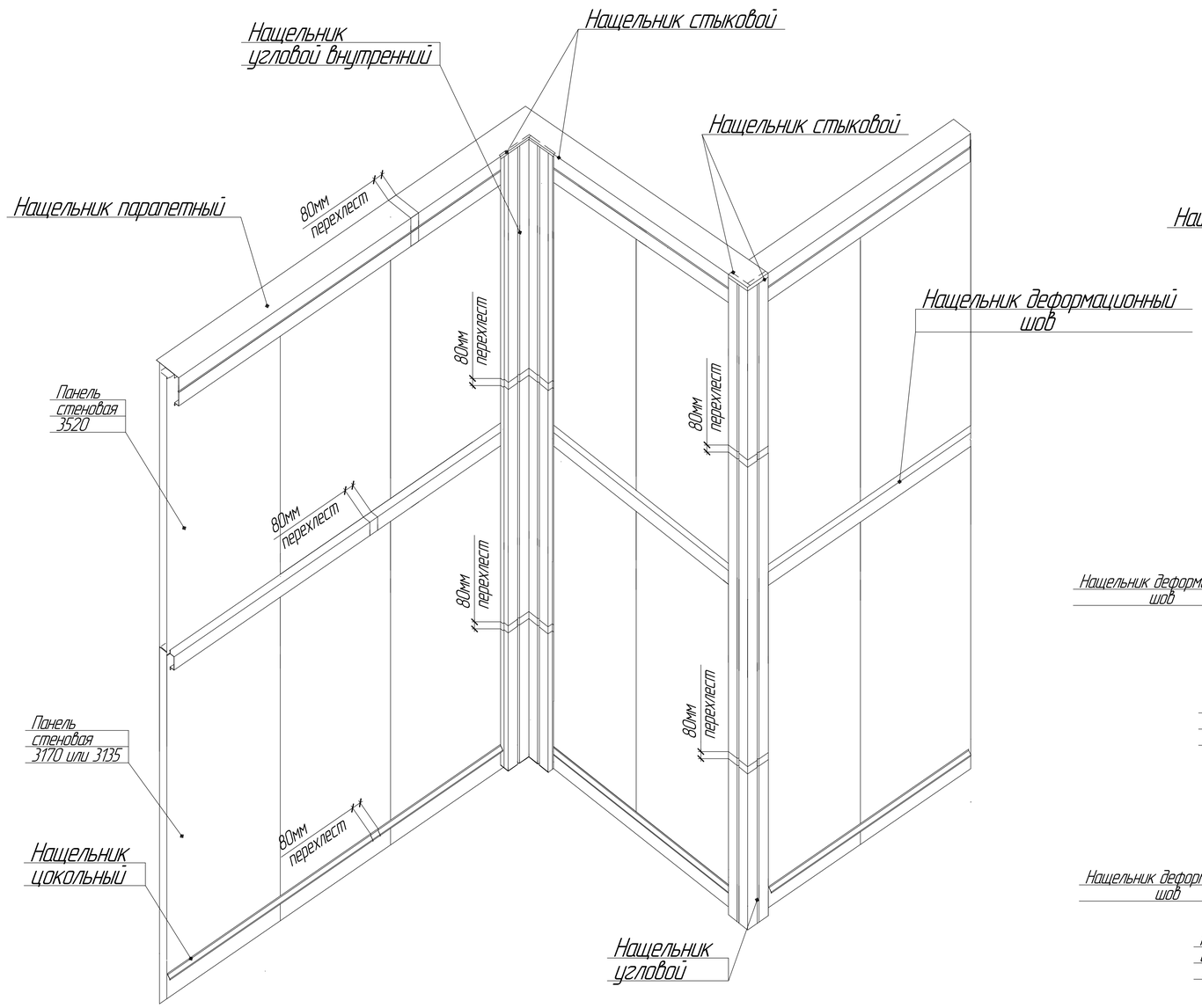

Визуализация раскладки панелей и нащельников при рамно-свайном фундаменте

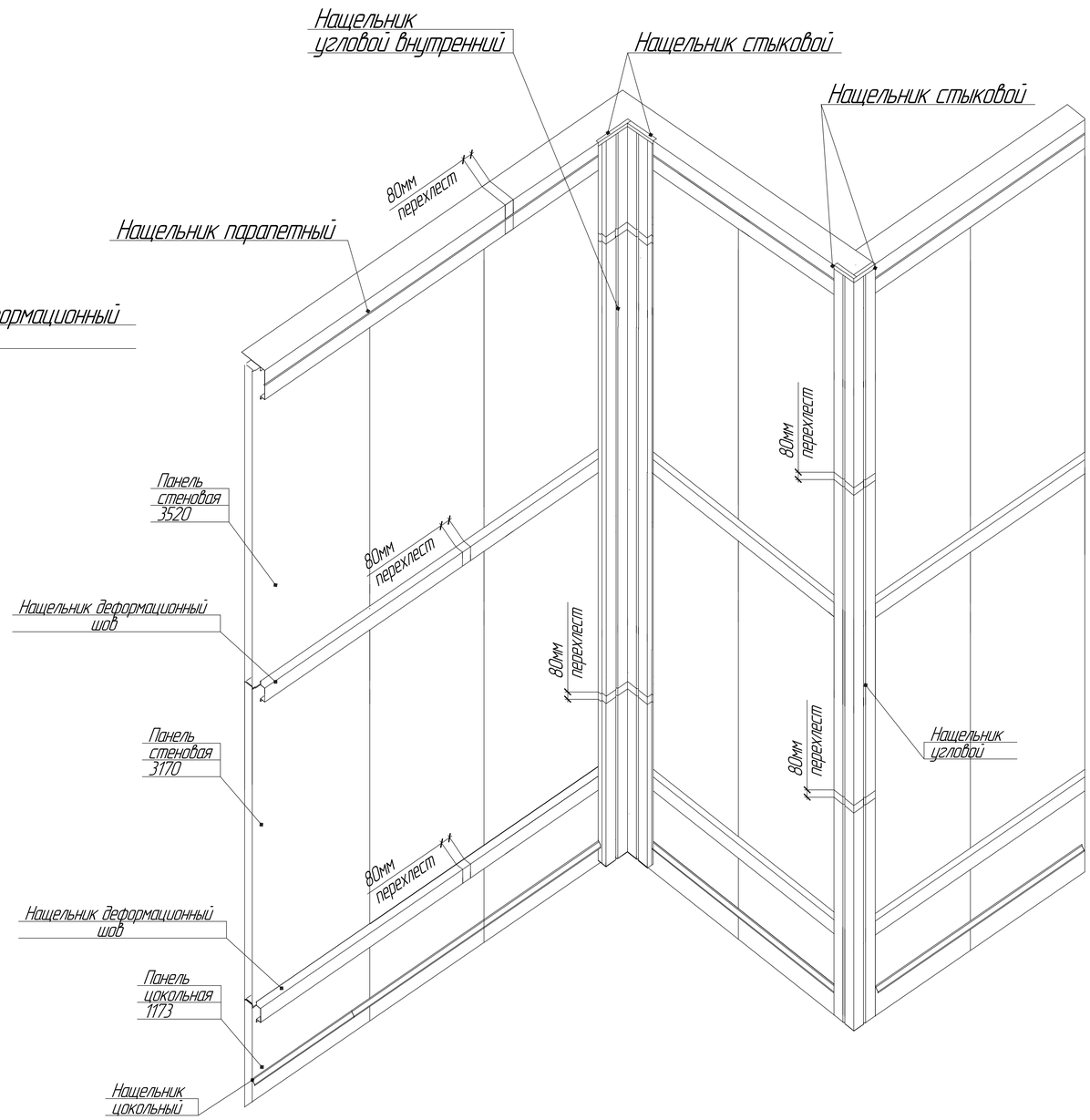

Инв. № подл.	Подп. и дата	Взам. инв. №

Изм.	Колич.	Лист	№док.	Подп.	Дата	EFFECT ULTRA 118-2	Лист 17

Формат А1

Узел сопряжения стоек угловых и рам

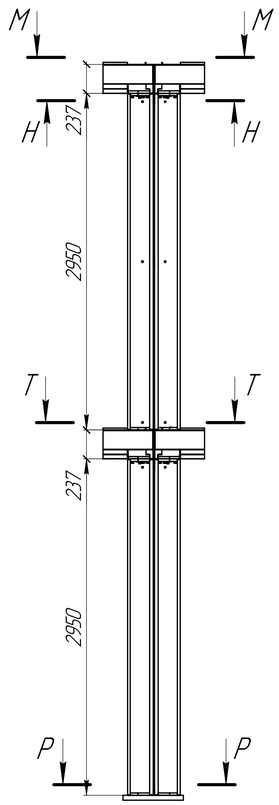

Бетонный фундамент. Узлы сопряжения стоек и рам

М–М

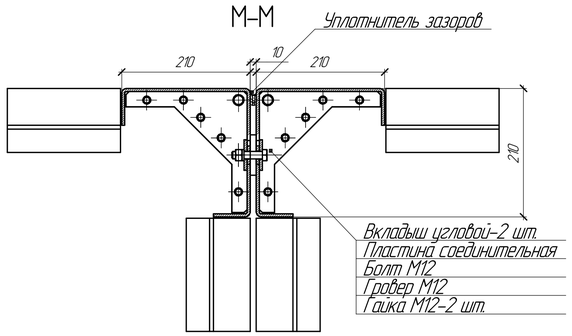

Н–Н

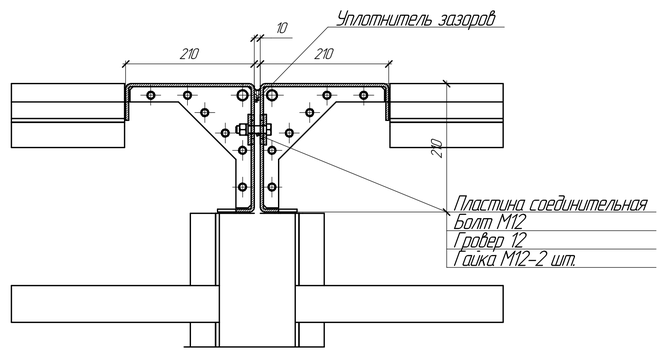

Т–Т

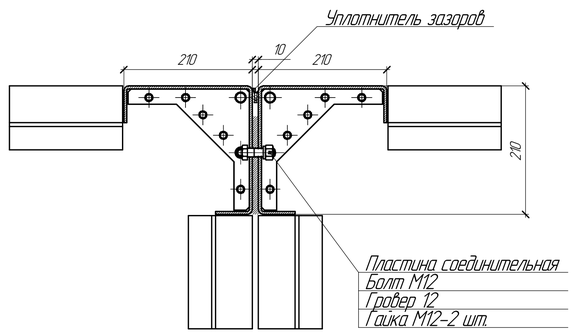

Р–Р

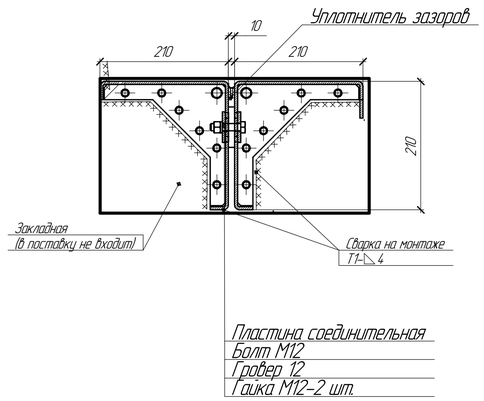

Узел сопряжения средней стойки и рам

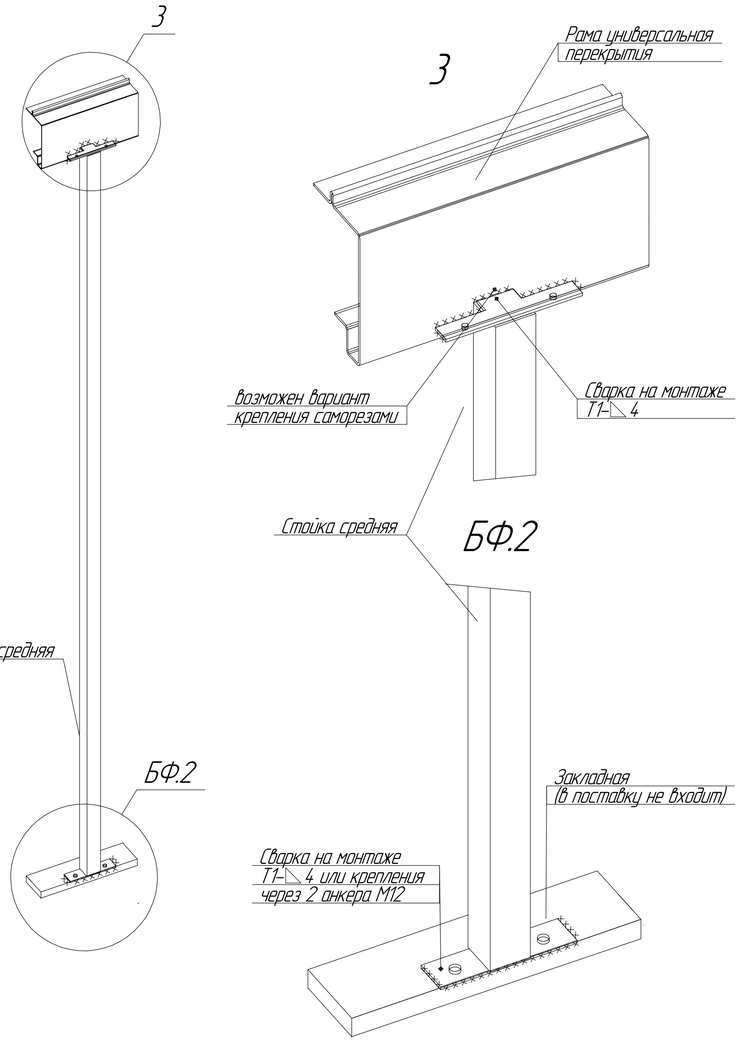

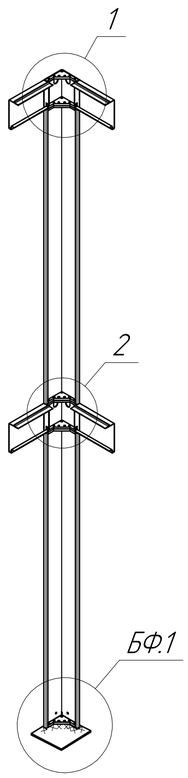

Узел сопряжения угловой стойки

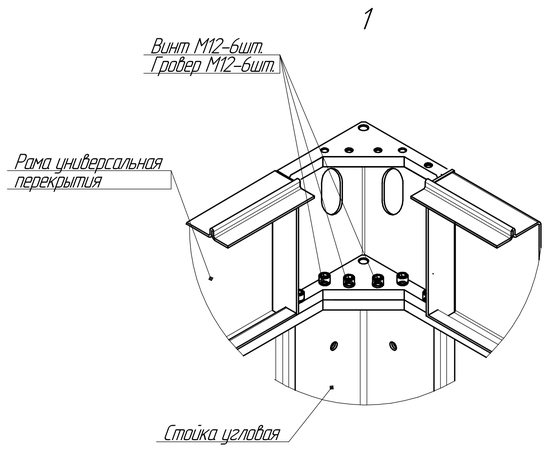

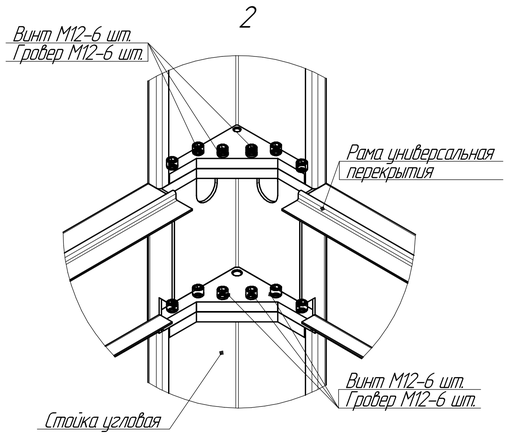

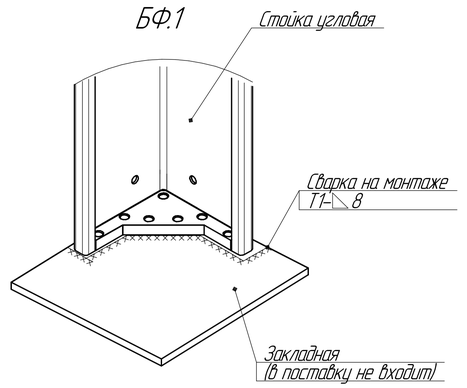

Взам. инв. №

Подп. и дата

Инв. № подл.

Изм.	Колич.	Лист	№док.	Подп.	Дата	EFFECT ULTRA 118–2	Лист 18

Формат А1

Рамно-свайный фундамент.
Узлы сопряжения стоек и рам

Узел сопряжения стоек угловых и рам

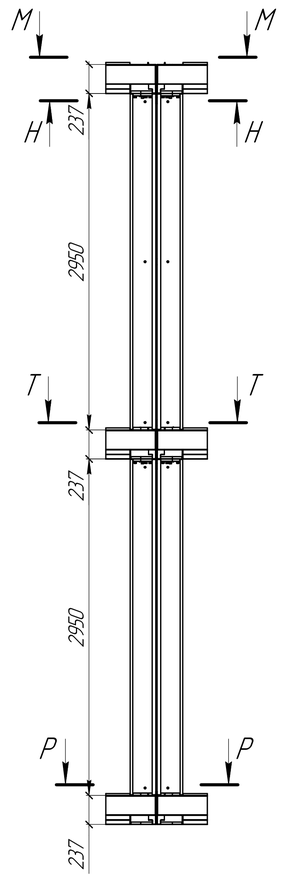

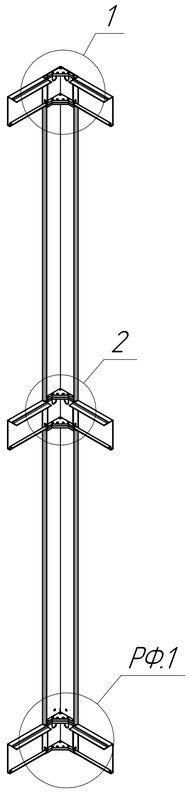

М–М

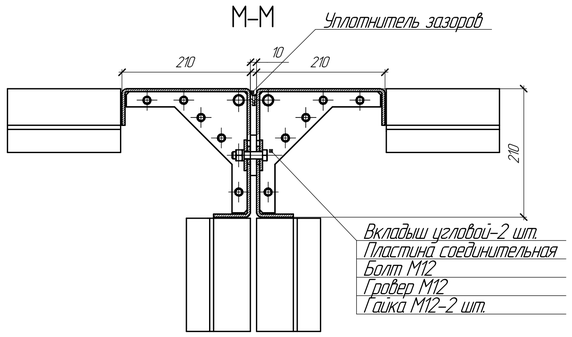

Н–Н

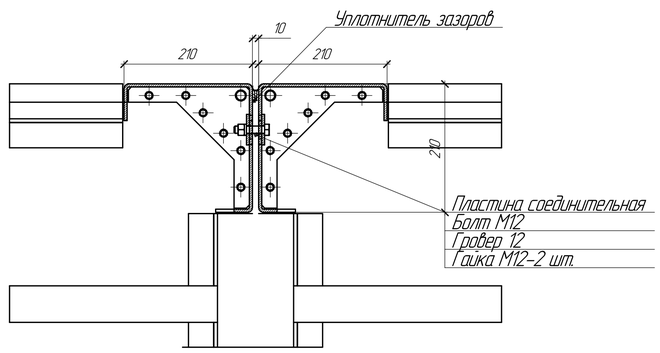

Т–Т

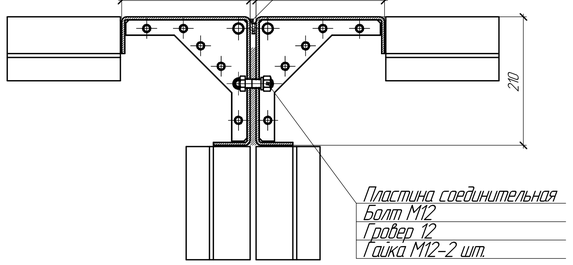

Р–Р

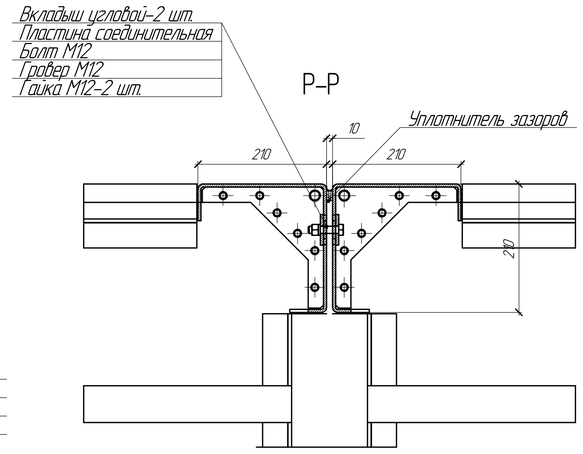

Узел сопряжения средней стойки



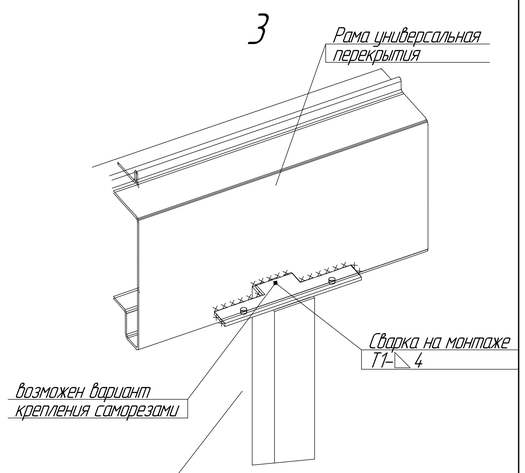

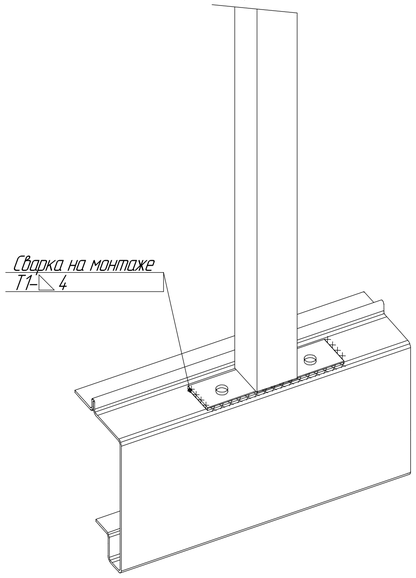

Узел сопряжения угловой стойки

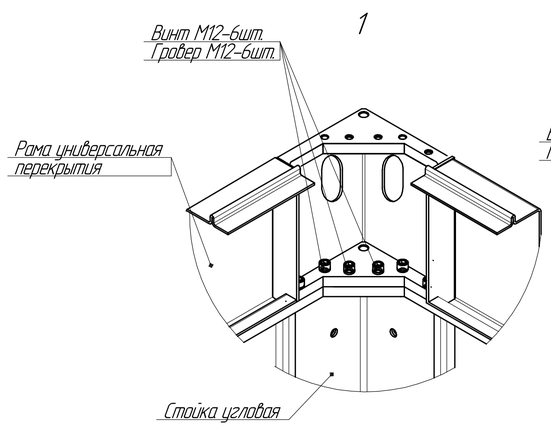

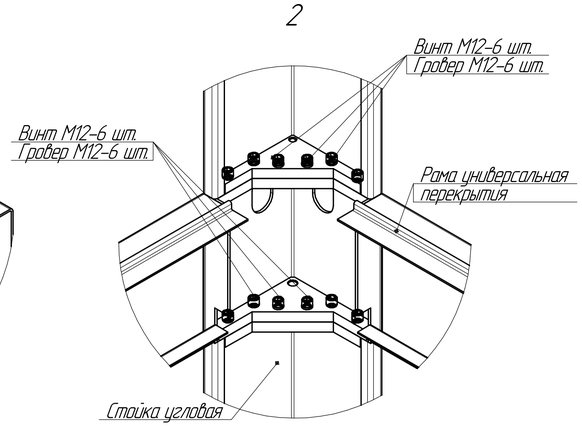

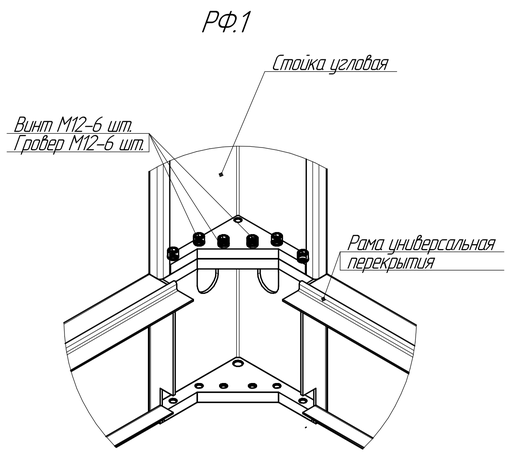

Взам. инв. №

Подп. и дата

Инв. № подл.

Изм.	Колич.	Лист	№док.	Подп.	Дата	EFFECT ULTRA 118–2	Лист 19

Формат А1

Указания к монтажу наружной двери.

1. В панели стеновой отметить контур проема под дверь согласно планировочному решению. Проем должен быть на 10мм шире габаритов двери с каждой стороны.
2. По бокам проема установить профили дверные для монтажа двери (по 5шт с каждой стороны), зафиксировать саморезом 5.5х25 по 1шт с каждой стороны. Сверху проема установить профили дверные для монтажа двери (2 шт) зафиксировать саморезом 5.5х25 по 1шт с каждой стороны.
3. Освободить блок дверной от полотна дверного, сняв открываемую часть с петель, и установить в проем панели стеновой.
4. Блок дверной закрепить к пластине стойки дверной в проеме с помощью саморезов 5,5х51.
5. Установить полотно дверное на место.
6. Заполнить пеной монтажной зазор между блоком дверным и панелью стеновой по периметру проема.
7. После высыхания пены монтажной – подрезать выступающие излишки по кромке коробки дверной .
8. Выполнить внутреннюю отделку проема.

Крепление комплекта дверного к стойке дверной

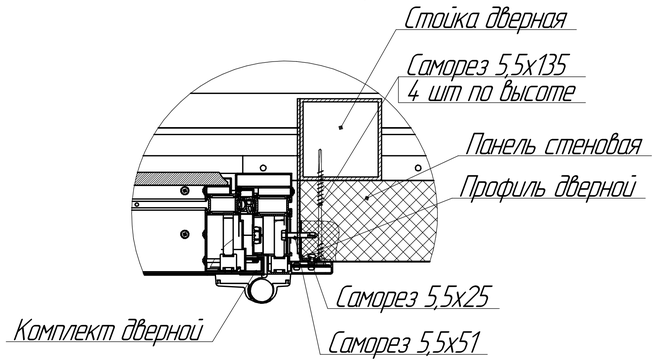

3.1

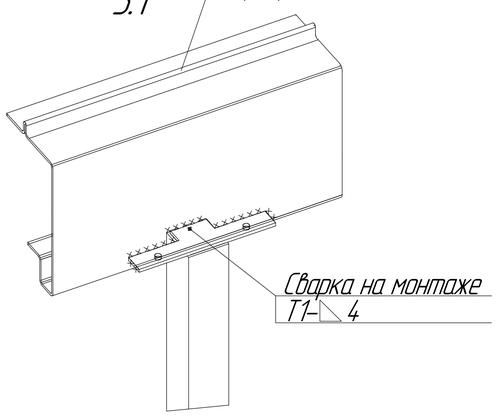

3.2

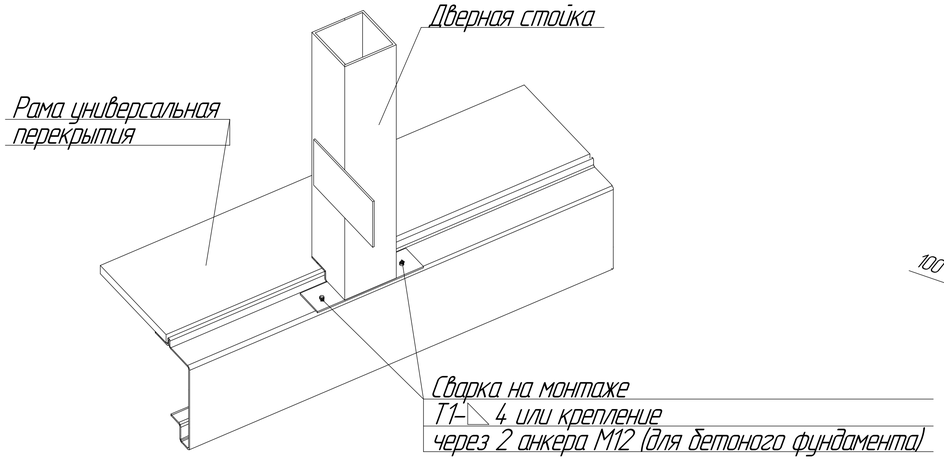

Проем в панели стеновой для двери 980х2050

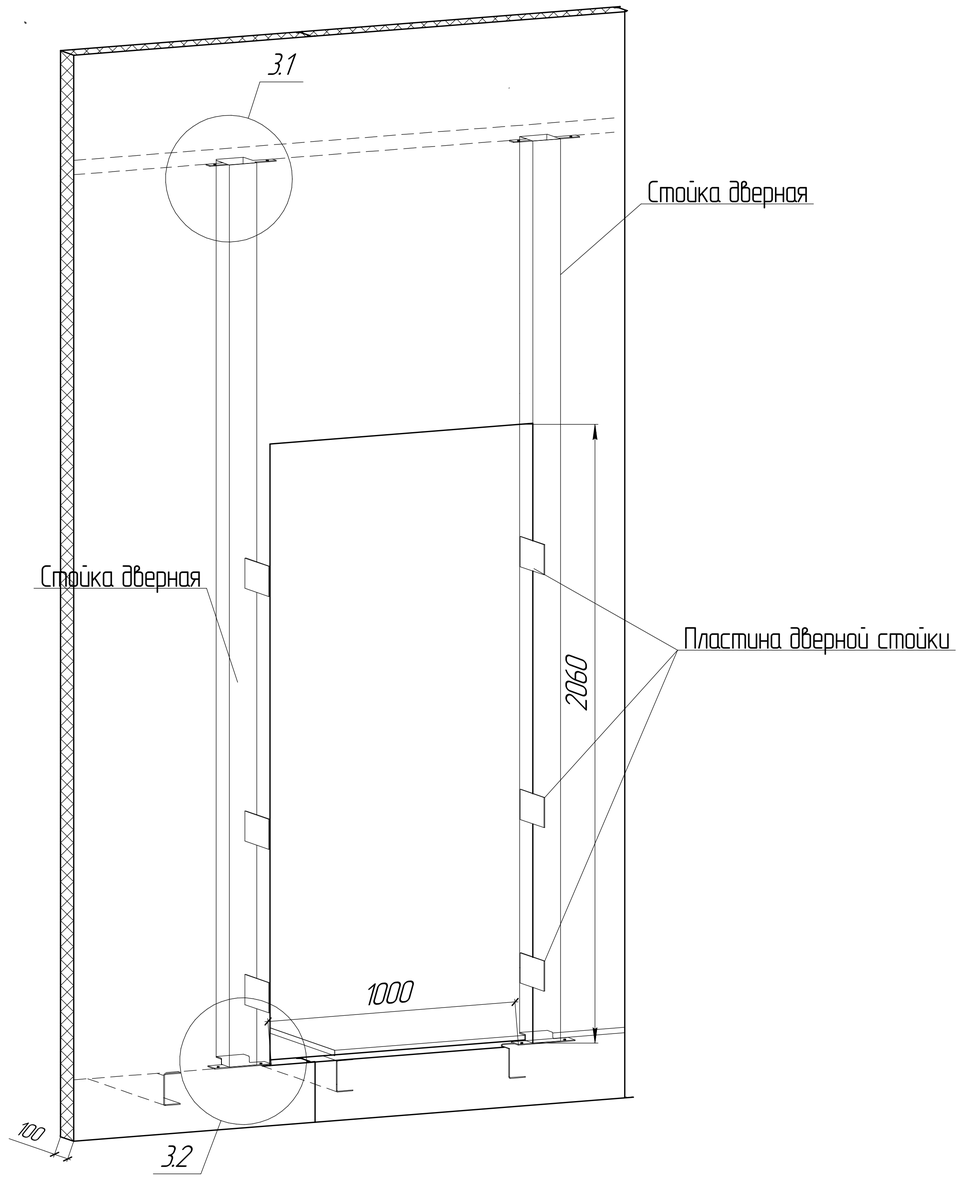

								EFFECT ULTRA 118-2	Лист 20
Изм.	Колич.	Лист	№док.	Подп.	Дата				

Формат А1

Инв. № подл. | Подп. и дата | Взам. инв. №

Проем в панели стеновой для окна

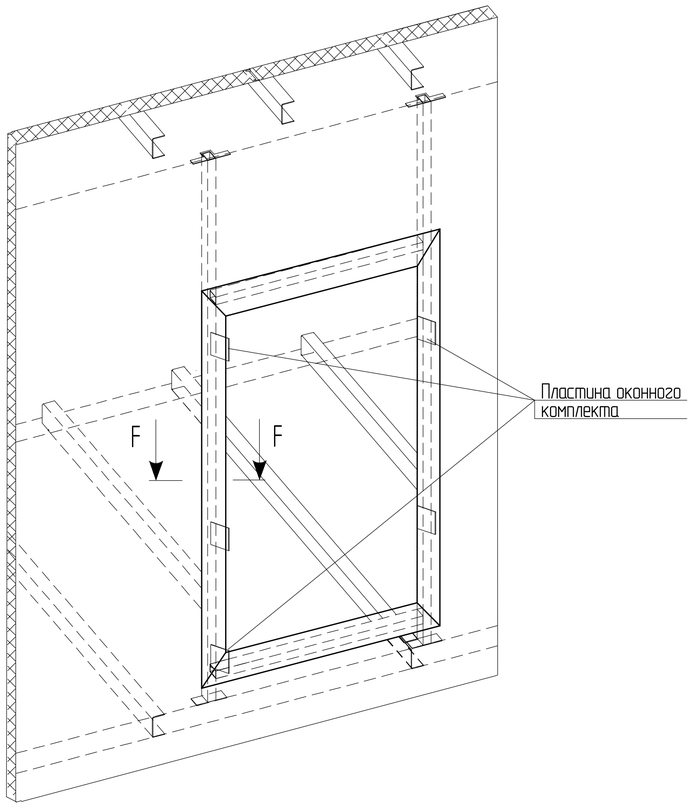

Узел оконного комплекта WINDOW 1

F–F

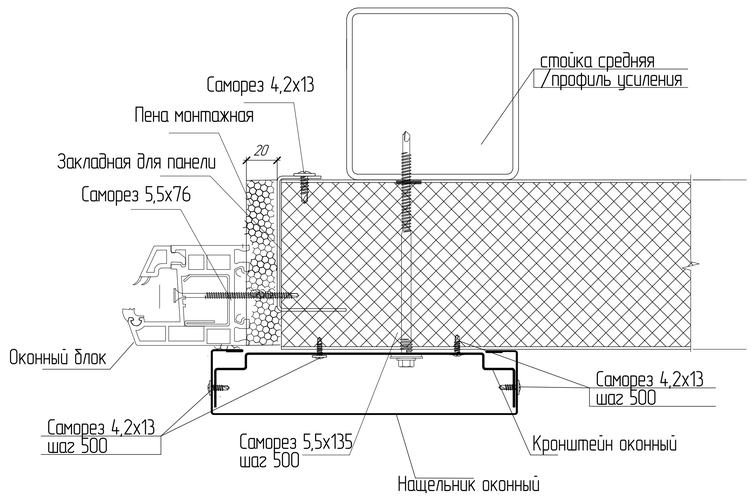

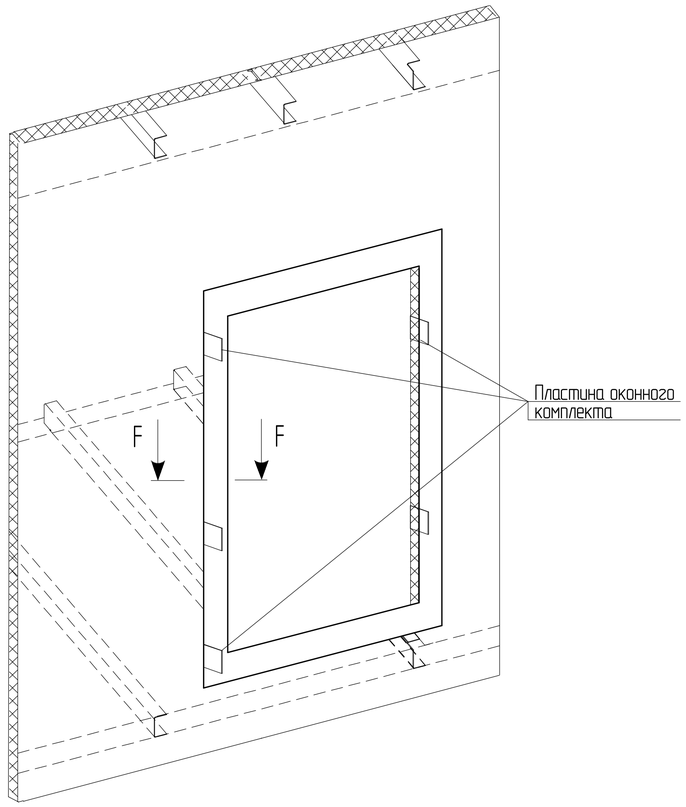

Узел оконного комплекта WINDOW 2

F–F

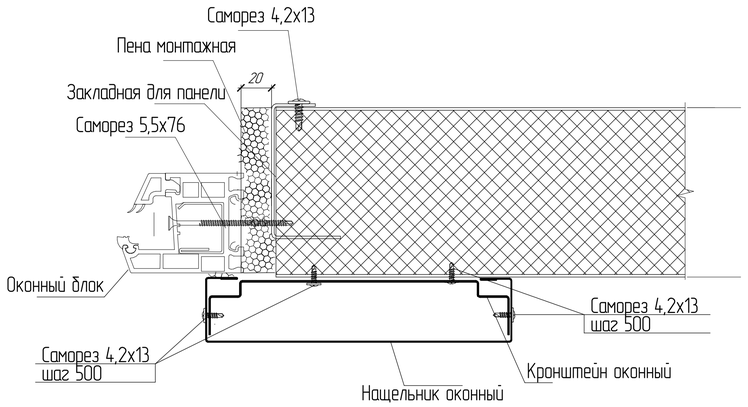

Взам. инв. №

Подп. и дата

Инв. № подл.

Изм.	Колич.	Лист	№док.	Подп.	Дата	EFFECT ULTRA 118-2	Лист 21

Формат А1

Схема расположения элементов лестницы

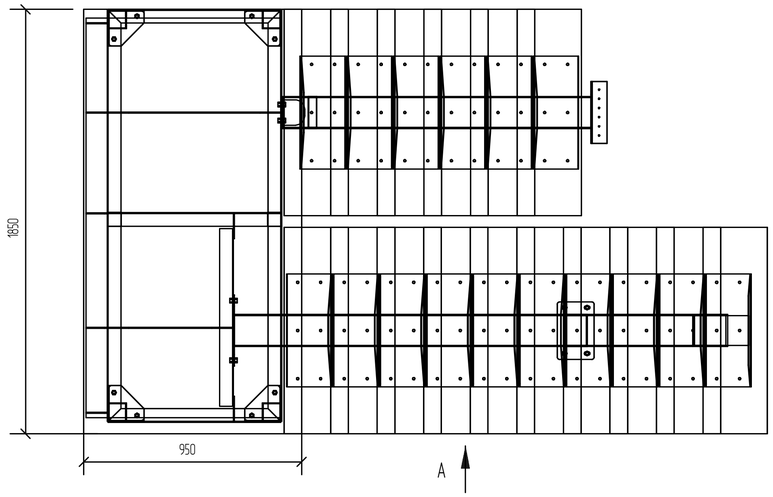

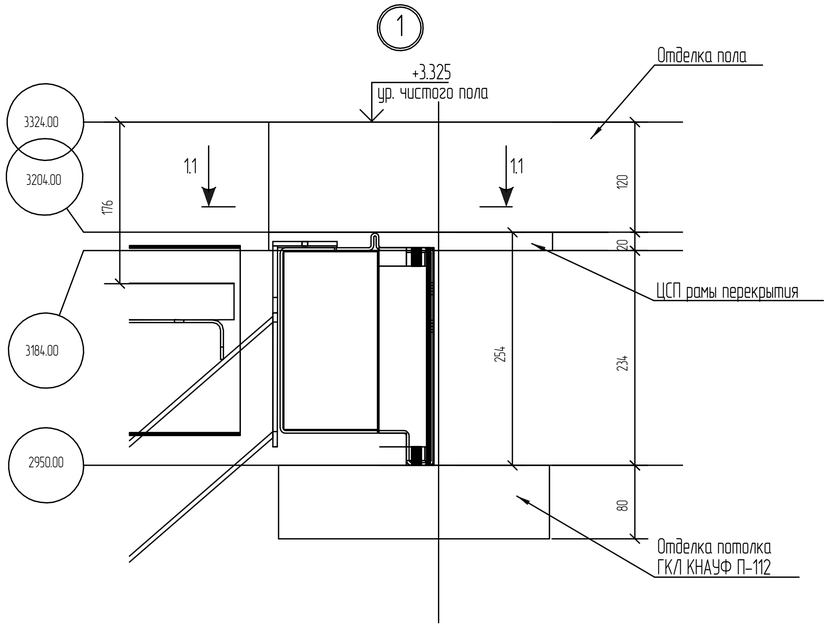

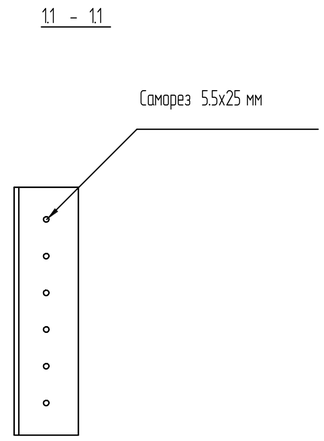

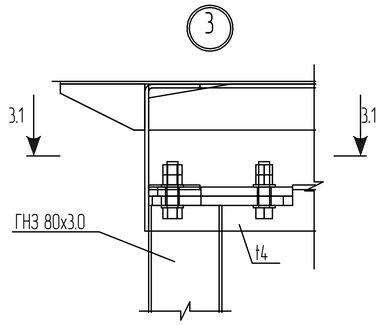

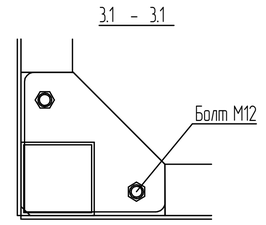

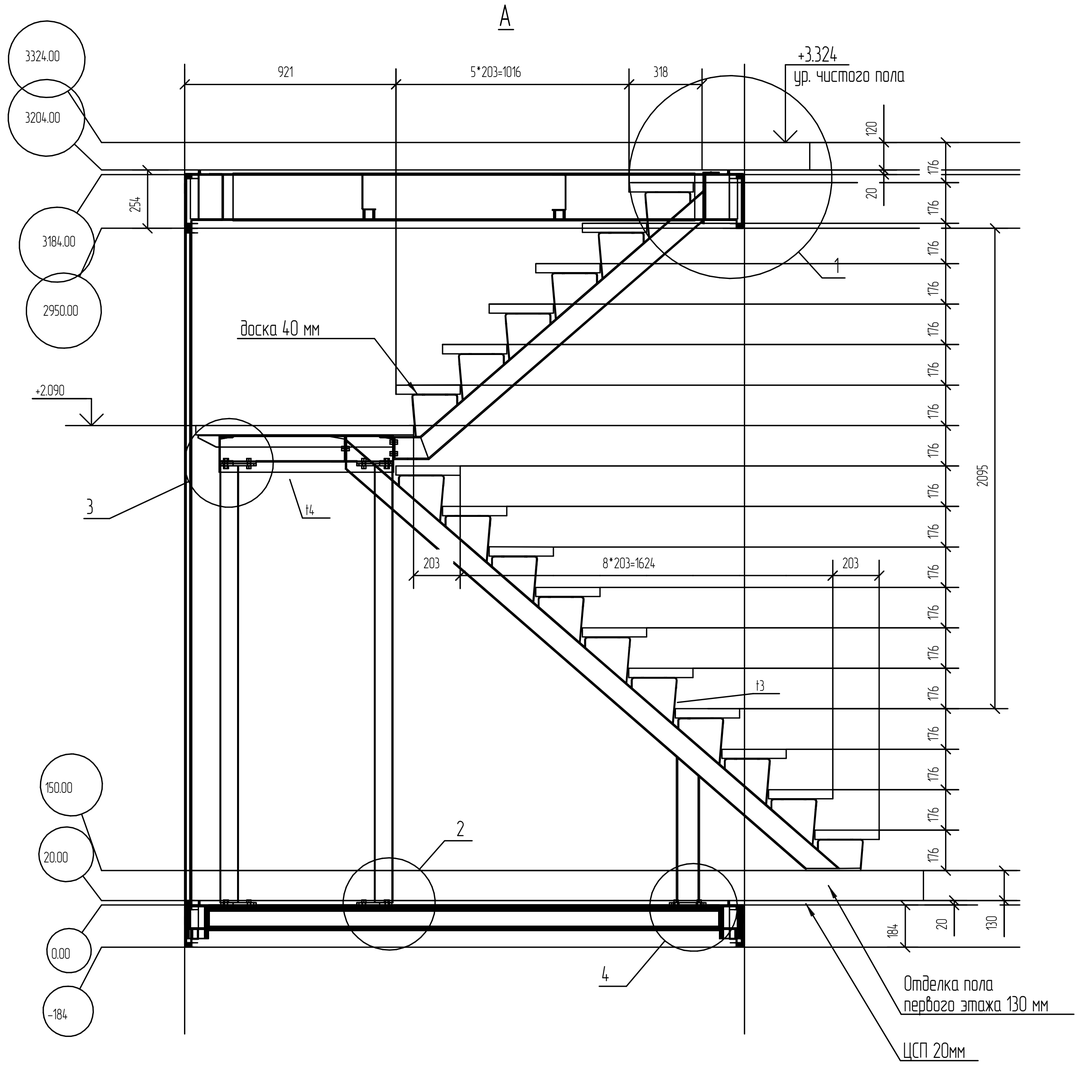

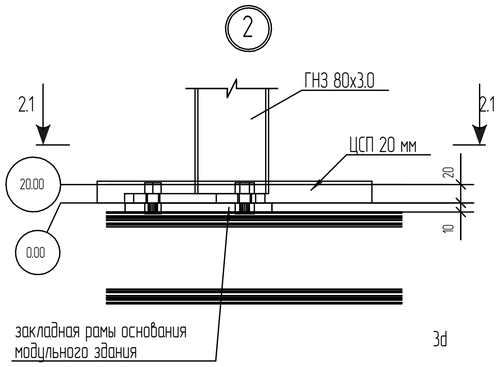

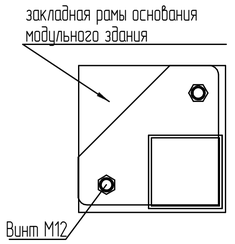

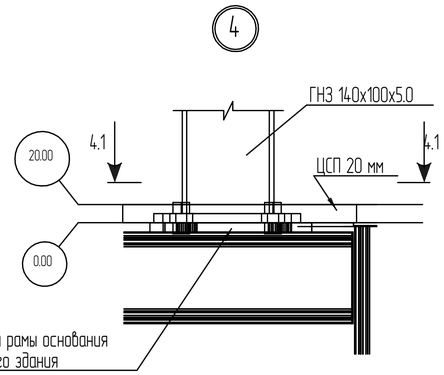

3d

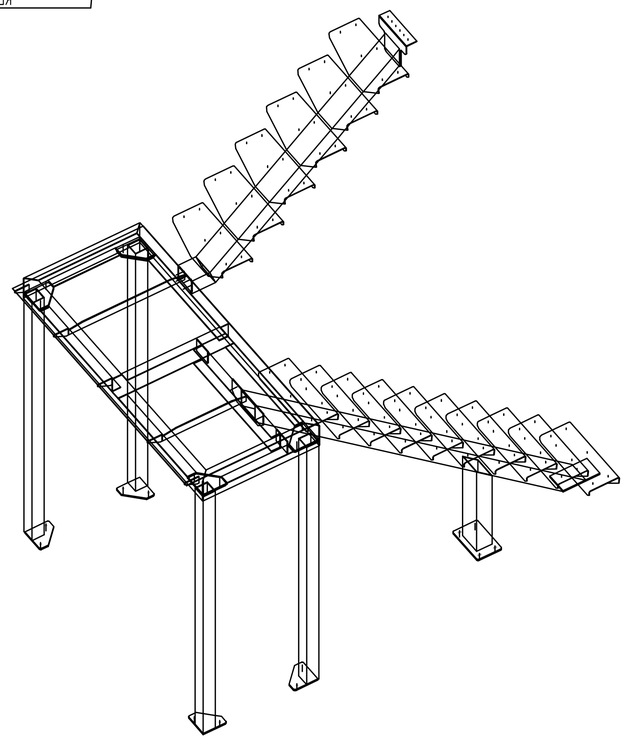

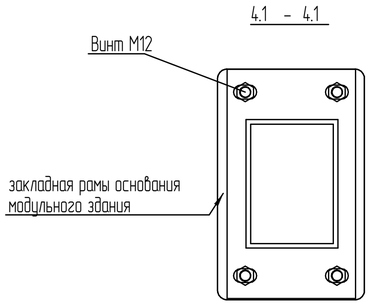

Изм.	Колич.	Лист	№док.	Подп.	Дата	EFFECT ULTRA 118-2	Лист 22

Формат А1

Инв. № подл. | Подп. и дата | Взам. инв. №

1102105